www.frico-ltd.ru
info@frico-ltd.ru
+7 (495) 215-02-37
Москва
Каширский проезд д. 17 стр. 5

Original instructions

PA1508

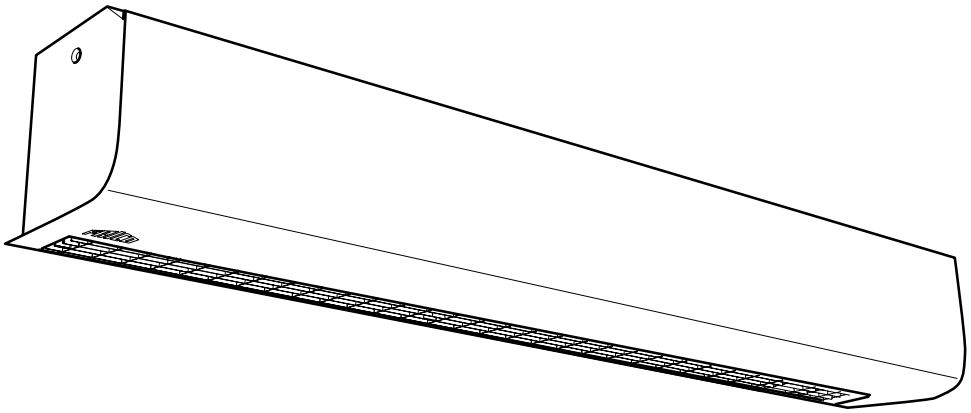

SE 9
GB 12
NO 14
DE 17
ES ... 20
FR 23
IT ... 26
NL 29
PL 32
RU ... 35

SE

Introduktionssidorna består huvudsakligen av bilder. För översättning av de engelska texter som används, se respektive språksidor.

GB

The introduction pages consist mainly of pictures. For translation of the English texts used, see the respective language pages.

NO

Introduksjonssidene består hovedsakelig av bilder. For oversettelse av de engelske tekstene, se de respektive språksidene.

FR

Les pages de présentation contiennent principalement des images. Pour la traduction des textes en anglais, consultez la page correspondante à la langue souhaitée.

DE

Die Einleitungsseiten bestehen hauptsächlich aus Bildern. Für die Übersetzung der verwendeten Texte in englischer Sprache, siehe die entsprechenden Sprachseiten.

ES

Las páginas introductorias contienen básicamente imágenes. Consulte la traducción de los textos en inglés que las acompañan en las páginas del idioma correspondiente.

NL

De inleidende pagina's bevatten hoofdzakelijk afbeeldingen. Voor een vertaling van de gebruikte Engelse teksten, zie de pagina's van de resp. taal.

IT

Le pagine introduttive contengono prevalentemente immagini. Per le traduzioni dei testi scritti in inglese, vedere le pagine nelle diverse lingue.

PL

Początkowe strony zawierają głównie rysunki. Tłumaczenie wykorzystanych tekstów angielskich znajduje się na odpowiednich stronach językowych.

RU

Страницы в начале Инструкции состоят в основном из рисунков, схем и таблиц. Перевод встречающегося там текста приведен в разделе RU.

FRICO
FRICO-LTD.RU RUSSIA
www.frico-ltd.ru info@frico-ltd.ru +7 (495) 215-02-37
Москва. Каширский проезд д. 17 стр. 5

Dimensions

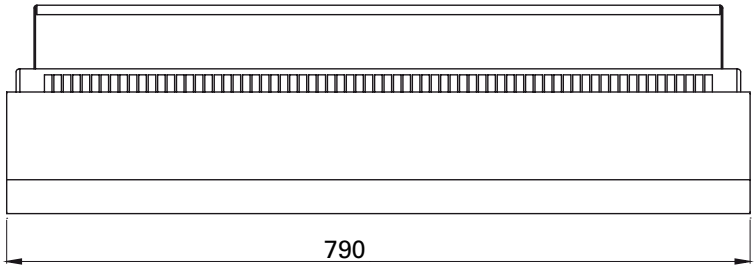

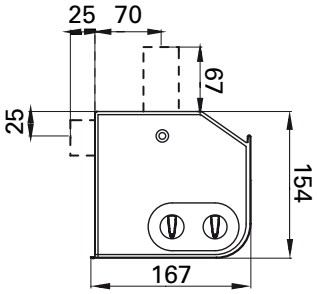

PA1508E02 / PA1508E03

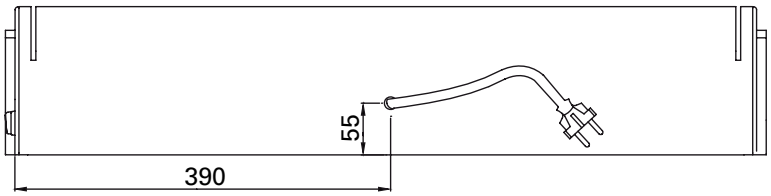

PA1508E05

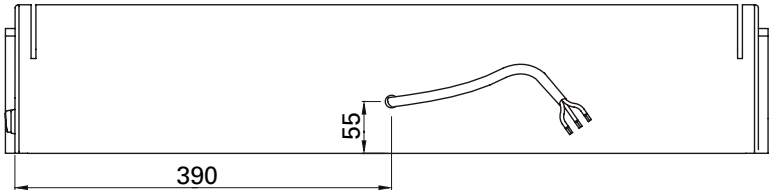

Mounting and installation

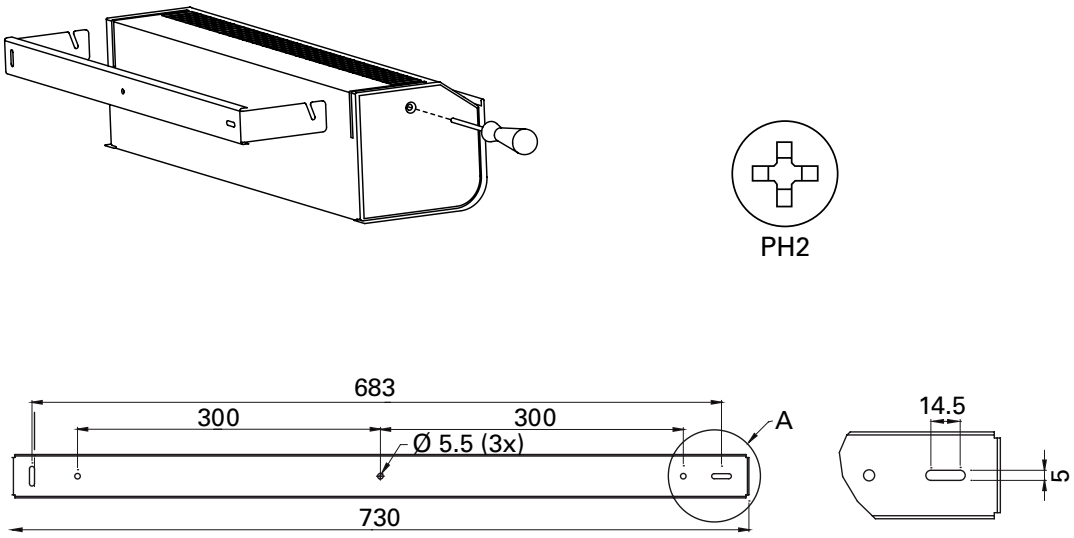

Fig. 1: Mounting bracket

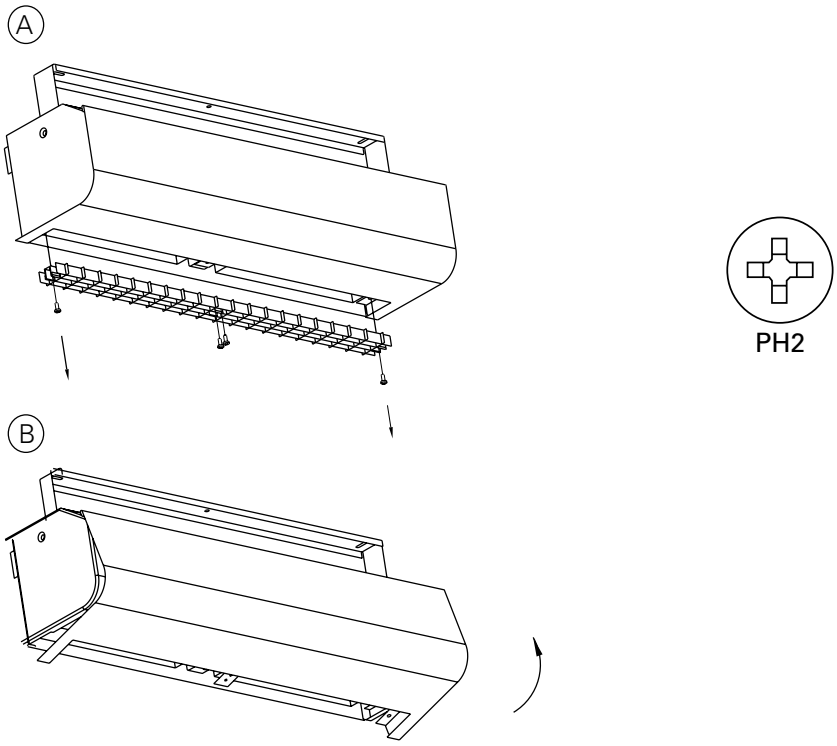

Fig. 2: Open the unit

FRICO
FRICO-LTD.RU RUSSIA
www.frico-ltd.ru info@frico-ltd.ru +7 (495) 215-02-37
Москва. Каширский проезд д. 17 стр. 5

Minimum distance

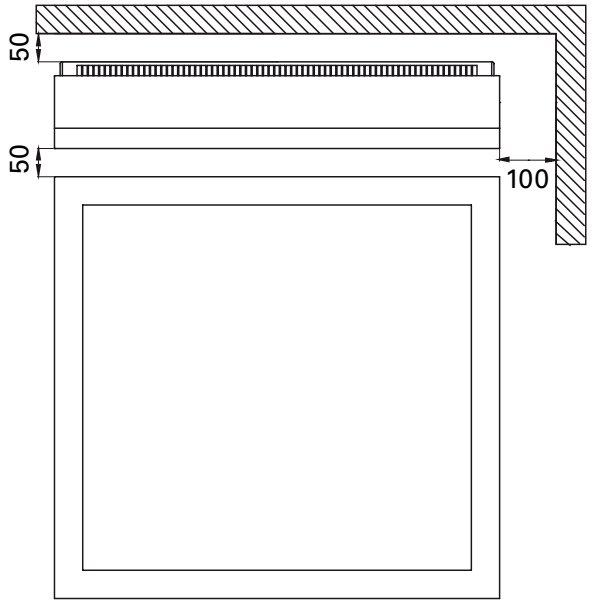

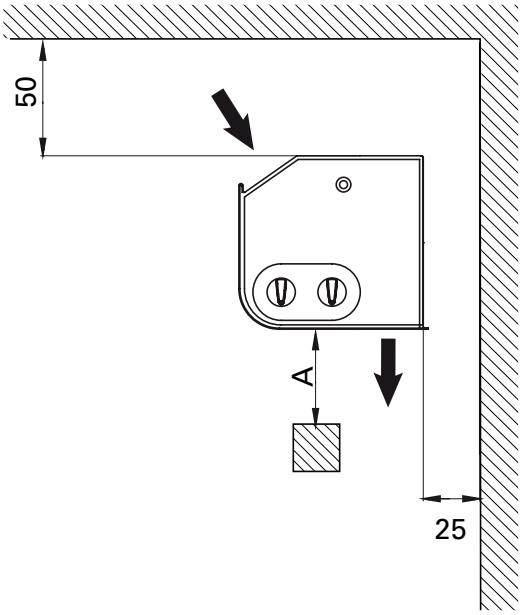

Flammable material	A 500

Fig. 3: Minimum distance

PA1508E02

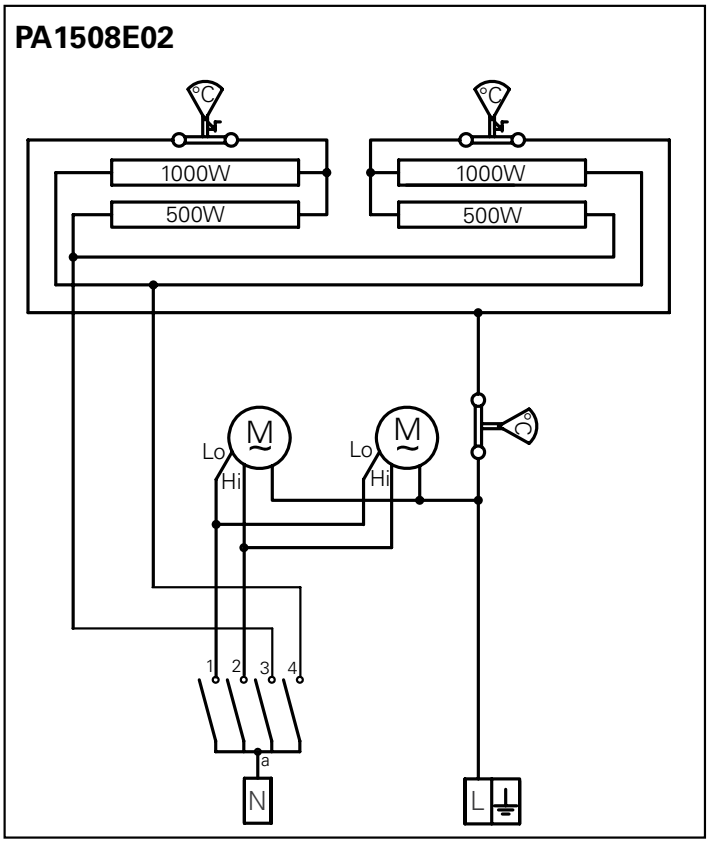

			a			
			1	2	3	4
0	OFF	0				
1	✖ + 1kW	✖ ⬒	○		○	
2	✖ + 2kW	✖ ■	○			○
3	✖ + 2kW	✖ ■		○		○

PA1508E03

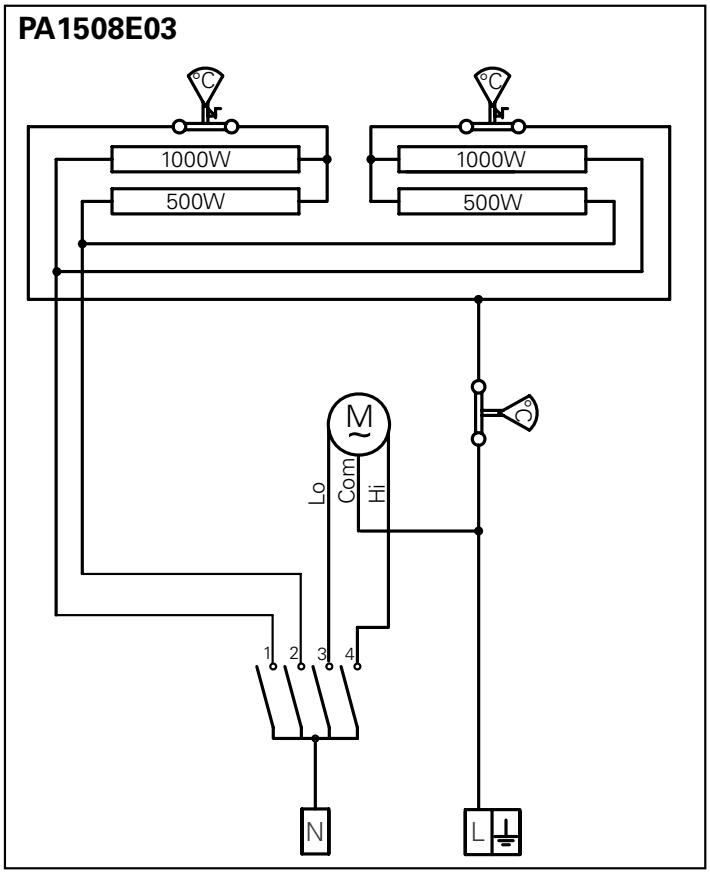

			1	2	3	4
0	OFF	0				
1	✖ + 2kW	✖ ⬒	○		○	
2	✖ + 2kW	✖ ⬒	○			○
3	✖ + 3kW	✖ ■	○	○		○

FRICO
FRICO-LTD.RU RUSSIA
www.frico-ltd.ru info@frico-ltd.ru +7 (495) 215-02-37
Москва. Каширский проезд д. 17 стр. 5

PA1508E05

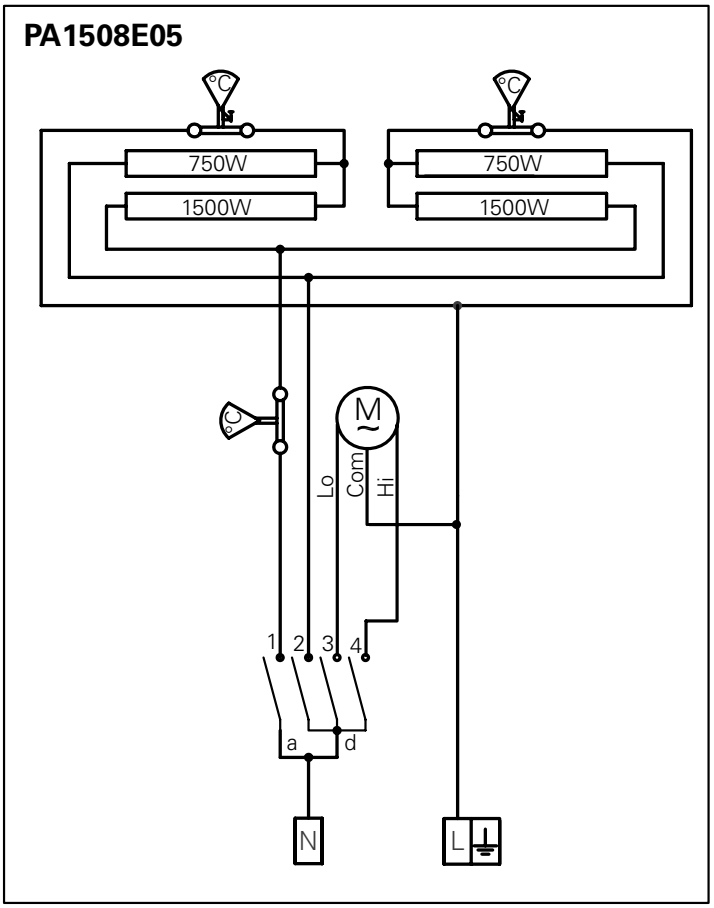

			a	d		
			1	2	3	4
0	OFF	0				
1	+ 3kW		○		○	
2	+ 3kW		○			○
3	+4,5kW		○	○		○

Technical specifications

Electrical heat - PA1508

Type	Output step [kW]	Airflow [m³/h]	Δt*2 [°C]	Sound level*1 [dB(A)]	Voltage [V]	Amperage (heat) [A]	Length [mm]	Weight [kg]
PA1508E02	1/2	270/400	22/15	39/50	230V~	8,7	790	7,5
PA1508E03	2/3	270/400	34/23	39/50	230V~	13,0	790	7,5
PA1508E05	3/4,5	270/400	51/34	39/50	230V~	19,6	790	7,5

*1) Δt = temperature rise of passing air at maximum heat output and lowest/highest airflow.
*2) Conditions: Distance to the unit 5 metres. Directional factor: 2. Equivalent absorption area: 200 m². At lowest/highest airflow.

Protection class: IP20
CE compliant.

FRICO-LTD.RU RUSSIA
www.frico-ltd.ru info@frico-ltd.ru +7 (495) 215-02-37
Москва. Каширский проезд д. 17 стр. 5

Инструкция по монтажу и эксплуатации

Общие положения

Внимательно изучите настоящую инструкцию до начала монтажа и эксплуатации. Сохраните данную инструкцию для возможных обращений в будущем.
Оборудование может быть использовано только по назначению, определенному данной Инструкцикей. Гарантия распространяется на установки, выполненные и используемые в соответствии с требованиями и предписаниями настоящей Инструкции.

Назначение и область применения

Прибор PA1508 предназначен для защиты малых проемов, таких как рабочие окна киосков и павильонов, через которые отпускается товар. Воздушный поток создает надежный барьер, препятствуя проникновению холода с улицы и изолирует теплый, нагретый воздух внутри помещения. Когда окно закрыто прибор работает на обогрев помещения как обычный обогреватель.
Класс защиты: IP20.

Назначение и принцип действия

Воздух забирается из помещения в верхней части завесы и выдувается сверху вниз в защищаемый проем, снижая потери тепла. Для максимальной эффективности поток воздуха от завесы должен перекрывать всю ширину проема.

Эффективность воздушной завесы зависит от разности температур и давлений в проеме, а также от ветровой нагрузки. *ВНИМАНИЕ! Пониженное давление внутри здания будет существенно снижать эффективность работы воздушной завесы. Вентиляция должна быть сбалансированной.*

Монтаж

Воздушная завеса располагается горизонтально как можно ближе к краю проема с направлением струи сверху вниз. Минимальное расстояние до пола 1800мм. Другие минимальные расстояния показаны на рис. 3. Монтажные скобы крепления к стене или потолку входят в комплект поставки. Приборы могут быть повернуты на небольшой угол вокруг продольной оси для получения максимального эффекта.

1. Закрепите скобу на стене или потолке.
2. Навесьте прибор на скобу через прорези в верхней/задней части корпуса.
3. Зафиксируйте прибор на скобе с помощью винтов.

См. рис. 1-3.

Электроподключение

Установка должна подключаться к сети через всеполюсной автомат защиты с воздушным зазором не менее 3мм. Все работы должны выполняться квалифицированным специалистом с соблюдением действующих норм и правил.

Приборы мощностью 2-3кВт оснащаются кабелем с вилкой длиной 1,8м. Розетка для подключения PA1508E03 должна быть рассчитана на 16А.

Модель PA1508E05 подключается через автомат защиты кабелем с сечением не менее 4мм².
Смотрите электросхемы.

Управление

Прибор оснащен встроенным термостатом и пультом управления мощностью и расходом воздуха.

Установки управления:

PA1508E02

0 Выкл.
Низкая скорость - 1 кВт
Низкая скорость - 2 кВт
Высокая скорость - 2 кВт

PA1508E03/PA1508E05

0 Выкл.
Низкая скорость - 2/3 кВт
Высокая скорость - 2/3 кВт
Высокая скорость - 3/4,5 кВт

Запуск (E)

При первом включении после долгого перерыва может появляться небольшой дым или ощущаться запах от сгорания пыли на нагревательных элементах. Эти проявления вполне допустимы и после непродолжительного использования прибора они исчезают.

Сервис, обслуживание и ремонт

До проведения каких-либо работ по обслуживанию, сервису и ремонту выполните следующее:

1. Отключите питание.
2. Отверните винты решетки забора воздуха и снимите ее.
3. Поднимите крышку.

См. рис.2.

Обслуживание

Внутренние узлы и агрегаты не требуют обслуживания, при необходимости нужно лишь производить периодическую чистку. Частота определяется в зависимости от конкретных условий, но не реже двух раз в год. Решетки входа/выхода и вентиляторы можно чистить с помощью пылесоса или влажной тряпкой. При чистке пылесосом используйте щеточную насадку. Использование активных очищающих составов не допускается.

Перегрев

Модели с электронагревом оснащены встроенной защитой от перегрева. Для переустановки в случае её срабатывания выполните следующие действия:

1. Отключите питание на щите.
2. Подождите, пока прибор не остынет.
3. Определите причину перегрева и устраните ее.
4. Завесу можно будет перезапустить как только датчик перегрева остынет.

Возможные неисправности

Если вентиляторы не работают или не обеспечивают расчетный режим проверьте следующее:

- Функции и настройки встроенной системы управления.
- Проверьте не загромождены ли каналы входа/выхода воздуха какими-либо предметами или материалами.

Если отсутствует нагрев проверьте следующее:

- Функции, настройки и внутренний датчик встроенной системы управления.

Для приборов с электронагревом также проверьте следующее:

- Подачу питания на блок нагрева, положение защитных устройств.
- Что не было срабатывания термозащиты моторов

Если неисправность не определяется, обратитесь к квалифицированным специалистам.

Меры безопасности

- *В целях защиты от поражения электрическим током приборы с электронагревом могут быть оборудованы УЗО с током утечки 300 мА .*
- *Пространство вблизи каналов входа/выхода воздуха должно быть свободно от каких либо предметов или материалов!*
- *При работе прибора поверхности могут нагреваться!*
- *Во избежание перегрева и пожарной опасности прибор не должен целиком или частично накрываться какими-либо предметами или материалами! (E)*
- *Настоящий прибор не предназначен для использования детьми, людьми не прошедшими специальный инструктаж или лицами с ограниченной дееспособностью, если только они не сопровождаются или не инструктируются персоналом, ответственным за их безопасность. Дети должны быть ограничены в возможности использования прибора без наблюдения со стороны взрослых.*

FRICO FRICO-LTD.RU RUSSIA
www.frico-ltd.ru info@frico-ltd.ru +7 (495) 215-02-37
Москва. Каширский проезд д. 17 стр. 5

Перевод текста для страниц с рисунками

- Mounting bracket = Монтажная скоба
- Open the unit = Откройте аппарат
- Minimum distance = Минимальные расстояния при установке
- Flammable material = Легковоспламеняемые материалы

Технические характеристики

Output step [kW] = Ступени мощности
Airflow [m^3/h] = Расход воздуха
Sound level*[2] [dB(A)] = Уровень шума
Voltage [V] = Напряжение
Amperage A] = Ток
Length [mm] = Длина
Weight [kg] = Вес

*[1]) Условия: Расстояние до прибора 5 метров. Фактор направленности 2. Эквивалентная площадь звукопоглощения 200 $м^2$. При низком/высоком расходе воздуха.
*[2]) Δt = Увеличение температуры проходящего воздуха при полной выходной мощности и min/max расходе воздуха.

Класс защиты: IP20.
Сертифицированы ГОСТ, стандарт CE.

Main office
Frico AB
Box 102
SE-433 22 Partille
Sweden

Tel: +46 31 336 86 00
Fax: +46 31 26 28 25
mailbox@frico.se
www.frico.se

For latest updated information and information about your local contact: www.frico.se

Art.no 106451, 20140321, HH/CH

FRICO
FRICO-LTD.RU RUSSIA
www.frico-ltd.ru info@frico-ltd.ru +7 (495) 215-02-37
Москва. Каширский проезд д. 17 стр. 5