Подвесной блок

PCA-RP KAQ

охлаждение-нагрев: 3,5–14,0 кВт

Пульт управления заказывается отдельно

Описание прибора

- Изящный и современный дизайн выполнен в стиле «new edge». Криволинейные поверхности корпуса пересекаются, образуя четкие грани.
- Пульт управления не входит в комплект внутренних блоков PCA-RP KAQ и заказывается отдельно. Предусмотрен выбор из 3 вариантов: упрощенный проводной пульт управления PAC-YT52CRA, новый проводной пульт PAR-31MAA, а также комплект из беспроводного ИК-пульта и приемника ИК-сигналов PAR-SL94B-E.
- Новый проводной пульт управления PAR-31MAA оснащен большим жидкокристаллическим экраном с подсветкой. Интерфейс пользователя полностью русифицирован.

- Горизонтальное и вертикальное регулирование направления воздушного потока.
- Небольшой вес внутреннего блока и низкий уровень шума.
- Встроенная функция ротации и резервирования (кроме комбинаций с наружными блоками SUZ-KA).
- Вентилятор внутреннего блока имеет 4 фиксированные скорости, а также автоматический режим, в котором скорость автоматически уменьшается при достижении целевой температуры в помещении.
- Предусмотрены опциональные дренажные насосы, которые устанавливаются внутри корпуса прибора. Высота подъема воды до 600 мм относительно верхней поверхности блока.
- Предусмотрена подача свежего воздуха в корпус прибора.

Приток свежего воздуха

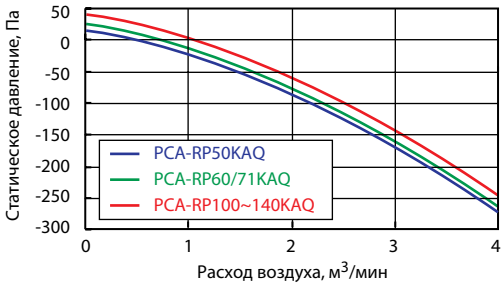

Дренажный насос (опция)

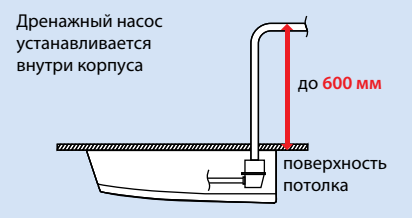

Автоматическая скорость вентилятора

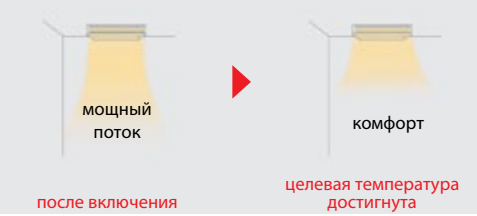

Параметр / модель		PCA-RP35KAQ	PCA-RP50KAQ	PCA-RP60KAQ	PCA-RP71KAQ	PCA-RP100KAQ	PCA-RP125KAQ	PCA-RP140KAQ
Холодопроизводительность	кВт	3,6	5,0	6,0	7,0	10,0	12,5	14,0
Теплопроизводительность	кВт	4,1	5,5	7,0	8,0	11,2	14,0	16,0
Потребляемая мощность	кВт	0,04	0,05	0,06	0,06	0,09	0,11	0,14
Расход воздуха (низк-сред1-сред2-выс)	м³/ч	600-660-720-840	600-660-780-900	900-960-1020-1140	960-1020-1080-1200	1320-1440-1560-1680	1380-1500-1620-1740	1440-1560-1740-1920
Уровень шума (низк-сред1-сред2-выс)	дБ(А)	31-33-36-39	32-34-37-40	33-35-37-40	35-37-39-41	37-39-41-43	39-41-43-45	41-43-45-48
Вес	кг	24,0	25,0	32,0	32,0	36,0	38,0	39,0
Габариты (ШхДхВ)	мм	960x680x230		1280x680x230		1600x680x230		
Рабочий ток	А	0,29	0,37	0,39	0,42	0,65	0,76	0,90
Диаметр труб: жидкость	мм (дюйм)	6,35 (1/4)		9,52 (3/8)				
Диаметр труб: газ	мм (дюйм)	12,7 (1/2)		15,88 (5/8)				
Диаметр дренажа	мм (дюйм)	внутренний диаметр 25,4 (1)						
Максимальная длина магистрали	м	указана в разделе наружных блоков						
Максимальный перепад высот	м	указан в разделе наружных блоков						
Гарантированный диапазон наружных температур (охлаждение)		–15 … +46°C — наружные блоки PUHZ-ZRP, PUHZ-P и PU(H)-P (при установленной панели защиты от ветра), –15 … +43°C — наружные блоки SUZ-KA50~71VA						
Гарантированный диапазон наружных температур (нагрев)		–11 … +21°C — DELUXE POWER Inverter, –10 … +24°C — STANDARD Inverter		–20 … +21°C — DELUXE POWER Inverter, –10 … +21°C — STANDARD Inverter, –11 … +24°C — неинверторные наружные блоки		–20 … +21°C — DELUXE POWER Inverter, –15 … +21°C — STANDARD Inverter, –11 … +24°C — неинверторные наружные блоки		
Завод (страна)		MITSUBISHI ELECTRIC CORPORATION SHIZUOKA WORKS (Япония)						

Применяется в комплекте с наружными блоками

Серия		Модель наружного блока					
DELUXE POWER Inverter	PUHZ-ZRP35VKA	PUHZ-ZRP50VKA	PUHZ-ZRP60VHA	PUHZ-ZRP71VHA	PUHZ-ZRP100VKA PUHZ-ZRP100YKA	PUHZ-ZRP125VKA PUHZ-ZRP125YKA	PUHZ-ZRP140VKA PUHZ-ZRP140YKA
STANDARD Inverter	–	SUZ-KA50VA	SUZ-KA60VA	SUZ-KA71VA	PUHZ-P100VHA/YHA	PUHZ-P125VHA/YHA	PUHZ-P140VHA/YHA
Неинверторные	–	–	–	PUH-P71VHA/YHA	PUH-P100YHA/VHA	PUH-P125YHA	PUH-P140YHA
				PU-P71VHA/YHA	PU-P100YHA/VHA	PU-P125YHA	PU-P140YHA

хладагент R410A

Размеры

PCA-RP35KAQ PCA-RP50KAQ

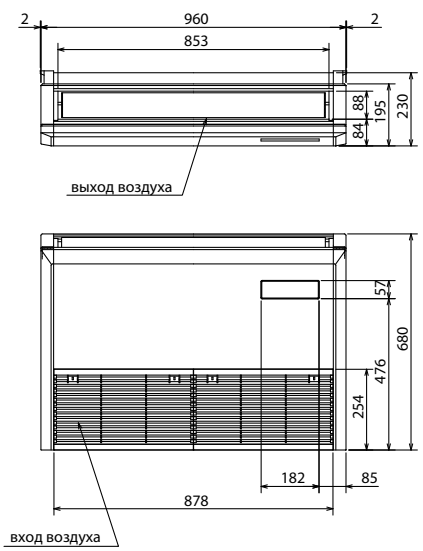

PCA-RP60KAQ PCA-RP71KAQ

ед. изм.: мм

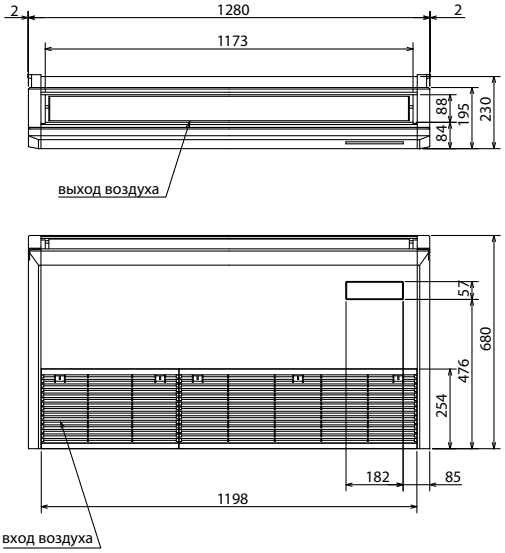

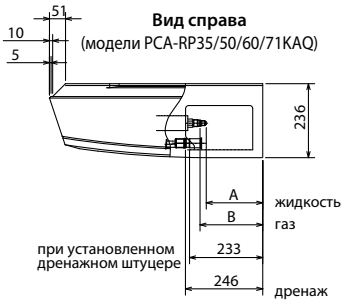

	35	50	60	71
A	184	184	179	180
B	203	203	203	200

PCA-RP100KAQ PCA-RP125KAQ PCA-RP140KAQ

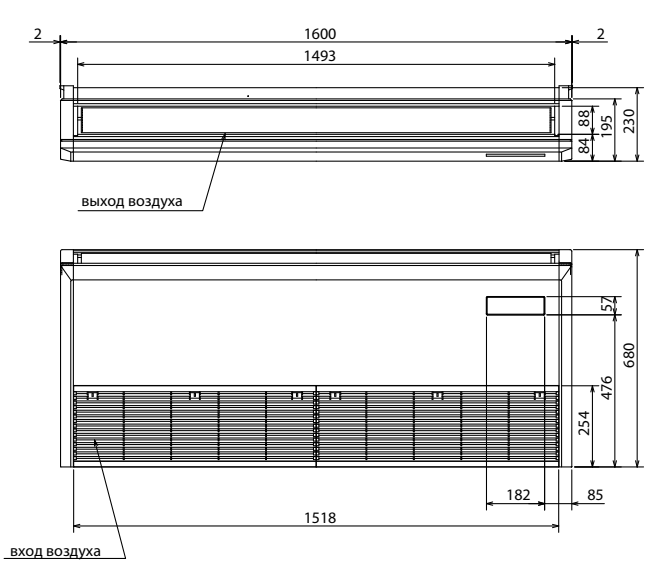

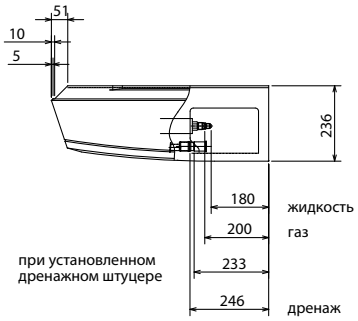

беспроводной
пульт управления
(опция PAR-SL94B-E)

Опции (аксессуары)

	Наименование	Описание
1	**PAR-31MAA**	Полнофункциональный проводной пульт управления
2	**PAC-YT52CRA**	Упрощенный проводной пульт управления
3	**PAR-SL94B-E**	Комплект: приемник ИК-сигналов и беспроводной пульт управления
4	**PAC-SE41TS-E**	Выносной датчик комнатной температуры
5	**PAC-SE55RA-E**	Ответная часть к разъему CN32 (включение/выключение)
6	**PAC-SA88HA-E**	Ответная часть к разъему CN51 (индикация: «вкл/выкл», «неисправность»). В наборе PAC-725AD находится 10 разъемов PAC-SA88HA-E.
7	**PAC-SF40RM-E**	Плата входных/выходных сигналов (сухие контакты)
8	**PAC-SH88KF-E**	Высокоэффективный фильтр (модели PCA-RP50KAQ)
9	**PAC-SH89KF-E**	Высокоэффективный фильтр (модели PCA-RP60, 71KAQ)
10	**PAC-SH90KF-E**	Высокоэффективный фильтр (модели PCA-RP100, 125, 140KAQ)
11	**PAC-SH83DM-E**	Дренажный насос (модели PCA-RP50KAQ)
12	**PAC-SH85DM-E**	Дренажный насос (модели PCA-RP60KAQ)
13	**PAC-SH84DM-E**	Дренажный насос (модели PCA-RP71, 100, 125, 140KAQ)
14	**MAC-333IF-E**	Комбинированный интерфейс для подключения к сигнальной линии M-NET VRF-систем City Multi, а также для подключения внешних цепей управления и контроля.
15	**MAC-557IF-E**	Конвертер для подключения в беспроводную сеть WiFi

Примечания:

1. Системные параметры даны для комбинаций внутренних блоков с наружными агрегатами серии «Deluxe Power Inverter».
2. Дополнительная информация указана в разделе наружных блоков.

Схема соединений внутреннего и наружного блоков

Кабель электропитания наружного блока (автоматический выключатель)

DELUXE POWER Inverter:
PUHZ-ZRP35/50VKA: 3x1,5 мм^2 (16 A),
PUHZ-ZRP60/71VHA: 3x2,5 мм^2 (25 A),
PUHZ-ZRP100/125VKA: 3x4 мм^2 (32 A),
PUHZ-ZRP140VKA: 3x6 мм^2 (40 A),
PUHZ-ZRP100/125/140YKA: 5x1,5 мм^2 (16 A).

STANDARD Inverter:
SUZ-KA50/60/71VA: 3x2,5 мм^2 - длина менее 10 м,
3x4 мм^2 - менее 15м, 3x6 мм^2 - менее 25 м (20 A),
PUHZ-P100/125VHA: 3x4 мм^2 (32 A),
PUHZ-P140VHA: 3x6 мм^2 (40 A),
PUHZ-P100/125/140YHA: 5x1,5 мм^2 (16 A).

Неинверторные:
PU(H)-P71/100VHA: 3x4 мм^2 (32 A)
PU(H)-P71/100YHA: 5x1,5 мм^2 (16 A)
PU(H)-P125/140YHA: 5x2,5 мм^2 (25 A)

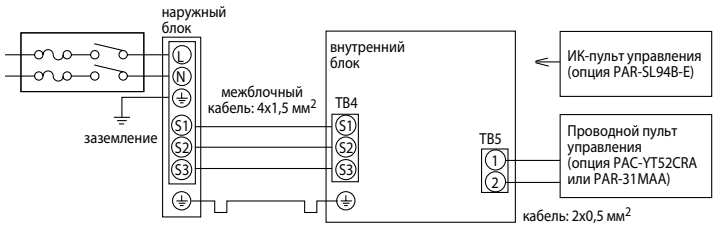

Комментарии к схеме соединений:

1) Длина кабеля между наружным и внутренним блоками не должна превышать 75 м.
2) Максимальная длина кабеля пульта управления составляет 500 м.
3) Сечение кабеля электропитания приборов указано для участков менее 20 м. Для более длинных участков следует выбирать большее сечение, принимая во внимание падение напряжения.
4) Провод заземления должен быть на 60 мм длиннее остальных проводников.