Наружные блоки

PUHZ-ZRP

Серия DELUXE POWER Inverter

охлаждение-нагрев: 3,6–14,0 кВт

PUHZ-ZRP100/125/140 PUHZ-ZRP60/71 PUHZ-ZRP35/50

Описание прибора

- Самая высокая энергоэффективность среди полупромышленных кондиционеров.
- Уровень шума может быть снижен на 3–4 дБ при активации «ночного режима».
- Допускается формирование мультисистем — до 4 внутренних блоков.
- Встроенная система контроля утечки хладагента.
- Кондиционеры серии DELUXE POWER Inverter на озонобезопасном фреоне R410A могут использоваться для замены старых моделей, в которых применялся фреон R22. При этом замена или промывание старых магистралей не требуется благодаря применению в данных системах специальных масел и фильтров. Более того, допускается использовать трубопроводы различных диаметров.

Модели с однофазным электропитанием

Параметр / модель			PUHZ-ZRP35VKA	PUHZ-ZRP50VKA	PUHZ-ZRP60VHA	PUHZ-ZRP71VHA	PUHZ-ZRP100VKA	PUHZ-ZRP125VKA	PUHZ-ZRP140VKA
Холодопроизводительность		кВт	3,6 (1,6-4,5)	5,0 (2,3-5,6)	6,1 (2,7-6,7)	7,1 (3,3-8,1)	10,0 (4,9-11,4)	12,5 (5,5-14,0)	14,0 (6,2-15,3)
Теплопроизводительность		кВт	4,1 (1,6-5,2)	6,0 (2,5-7,3)	7,0 (2,8-8,2)	8,0 (3,5-10,2)	11,2 (4,5-14,0)	14,0 (5,0-16,0)	16,0 (5,7-18,0)
Потребляемая мощность	охлаждение	кВт	0,79	1,43	1,78	1,77	2,60	3,87	4,37
	нагрев	кВт	0,86	1,57	2,04	1,99	2,61	3,67	4,70
Расход воздуха (макс)		м³/ч	2700	2700	3300	3300	6600	7200	7200
Уровень звукового давления	охлаждение	дБ(А)	44	44	47	47	49	50	50
	нагрев	дБ(А)	46	46	48	48	51	52	52
Уровень звуковой мощности (охлаждение)		дБ(А)	65	65	67	67	69	70	70
Вес		кг	43	46	67	67	116	116	119
Габариты (ШхДхВ)		мм	630 x 809 x 300		943 x 950 x 330 (+30)		1338 x 1050 x 330 (+30)		
Напряжение питания (В, ф, Гц)			220-240 В, 1 фаза, 50 Гц						
Максимальный рабочий ток		А	13,3	13,3	19,3	19,5	27,2	27,3	29,1
Диаметр трубок: жидкость/газ		мм (дюйм)	6,35 (1/4) / 12,7 (1/2)		9,52 (3/8) / 15,88 (5/8)				
Максимальная длина магистрали		м	50		50		75		
Максимальный перепад высот		м	30		30		30		
Заводская заправка хладагента		кг	2,20	2,40	3,50	3,50	5,00		
Гарантированный диапазон наружных температур (охлаждение)			–5 ~ +46 °C по сухому термометру (–15°C по сухому термометру при установленной панели защиты от ветра)						
Гарантированный диапазон наружных температур (нагрев) [1]			–11 ~ +21 °C по сухому термометру		–20 ~ +21 °C по сухому термометру				
Завод (страна)			MITSUBISHI ELECTRIC CORPORATION SHIZUOKA WORKS (Япония)						
Применяется в комплекте с внутренним блоком			Промышленная серия: PLA-ZRP, PLA-RP, PEAD-RP, PKA-RP, PCA-RP, PSA-RP						

Модели с трехфазным электропитанием

Параметр / модель			PUHZ-ZRP100YKA	PUHZ-ZRP125YKA	PUHZ-ZRP140YKA
Холодопроизводительность		кВт	10,0 (4,9-11,4)	12,5 (5,5-14,0)	14,0 (6,2-15,3)
Теплопроизводительность		кВт	11,2 (4,5-14,0)	14,0 (5,0-16,0)	16,0 (5,7-18,0)
Потребляемая мощность	охлаждение	кВт	2,60	3,87	4,37
	нагрев	кВт	2,61	3,67	4,70
Расход воздуха (макс)		м³/ч	6600	7200	7200
Уровень звукового давления	охлаждение	дБ(А)	49	50	50
	нагрев	дБ(А)	51	52	52
Уровень звуковой мощности (охлаждение)		дБ(А)	69	70	70
Вес		кг	124	126	132
Габариты (ШхДхВ)		мм	1338 x 1050 x 330 (+30)		
Напряжение питания (В, ф, Гц)			380–415 В, 3 фазы, 50 Гц		
Максимальный рабочий ток		А	8,7	10,3	12,1
Диаметр трубок: жидкость/газ		мм (дюйм)	9,52 (3/8) / 15,88 (5/8)		
Максимальная длина магистрали		м	75		
Максимальный перепад высот		м	30		
Заводская заправка хладагента		кг	5,00		
Гарантированный диапазон наружных температур (охлаждение)			–5 ~ +46 °C по сухому термометру (–15°C по сухому термометру при установленной панели защиты от ветра)		
Гарантированный диапазон наружных температур (нагрев) [1]			–20 ~ +21 °C по сухому термометру		
Завод (страна)			MITSUBISHI ELECTRIC CORPORATION SHIZUOKA WORKS (Япония)		
Применяется в комплекте с внутренним блоком			Промышленная серия: PLA-ZRP, PLA-RP, PEAD-RP, PKA-RP, PCA-RP, PSA-RP		

хладагент R410A

Deluxe Power Inverter

Шумовые характеристики

PUHZ-ZRP35VKA
PUHZ-ZRP50VKA

Режим	Уровень звукового давления, дБ	Обозначение
Охлаждение	44	○—○
Нагрев	46	●—●

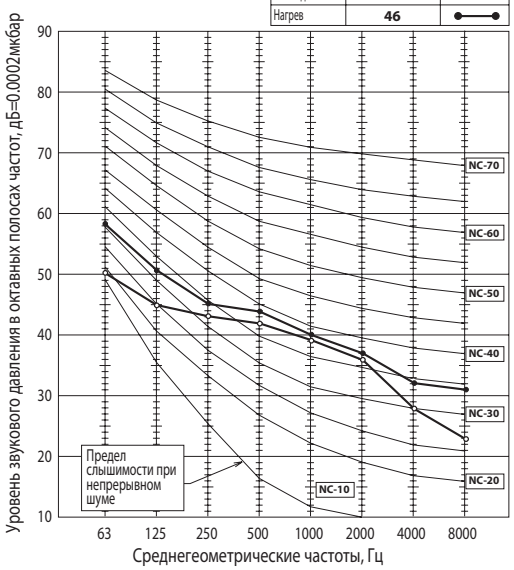

PUHZ-ZRP60VHA
PUHZ-ZRP71VHA

Режим	Уровень звукового давления, дБ	Обозначение
Охлаждение	47	○—○
Нагрев	48	●—●

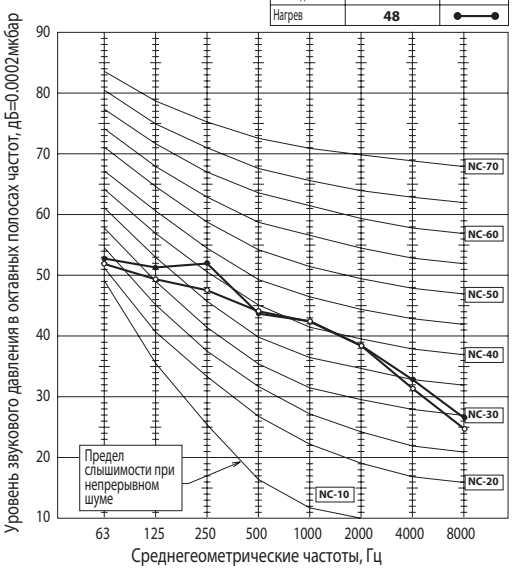

PUHZ-ZRP100VKA
PUHZ-ZRP100YKA

Режим	Уровень звукового давления, дБ	Обозначение
Охлаждение	49	○—○
Нагрев	51	●—●

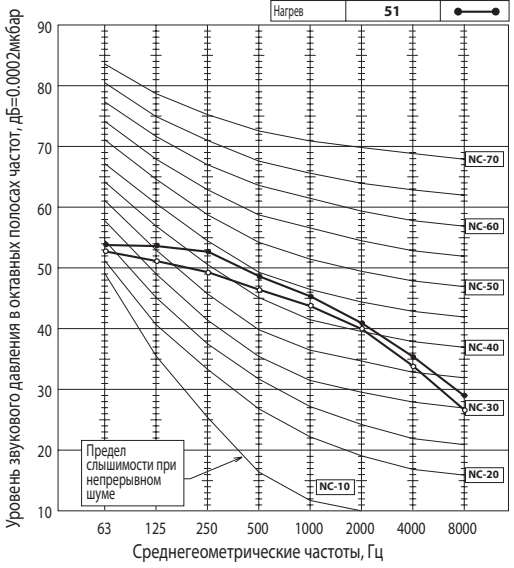

PUHZ-ZRP125/140VKA
PUHZ-ZRP125/140YKA

Режим	Уровень звукового давления, дБ	Обозначение
Охлаждение	50	○—○
Нагрев	52	●—●

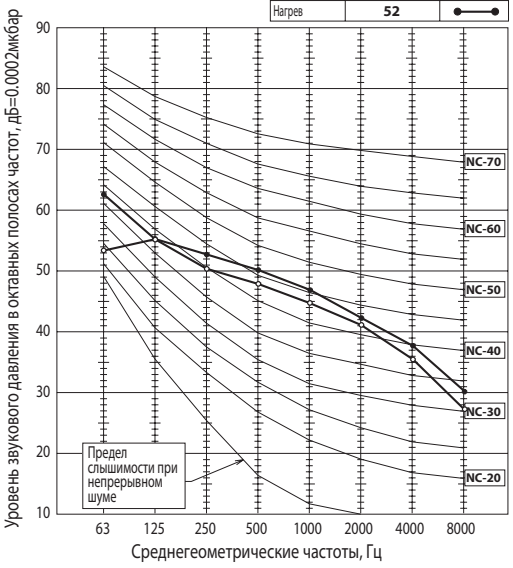

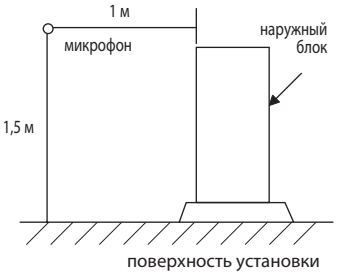

Опции (аксессуары)

	Наименование	Описание
1	**PAC-SJ18MA-E** **PAC-SJ19MA-E**	Конвертер для подключения к сигнальной линии Сити Мульти - M-NET (PUHZ-ZRP35, 50)
2	**PAC-SF82MA-E** **PAC-SF83MA-E**	Конвертер для подключения к сигнальной линии Сити Мульти - M-NET (PUHZ-ZRP60~140)
3	**PAC-SK52ST**	Диагностическая плата
4	**PAC-SC36NA-E**	Ответная часть разъема CNDM для организации внешнего ограничения производительности
5	**PAC-SJ07SG-E**	Решетка для изменения направления выброса воздуха (PUHZ-ZRP35, 50)
6	**PAC-SG59SG-E**	Решетка для изменения направления выброса воздуха (PUHZ-RP60, 71)
7	**PAC-SH96SG-E**	Решетка для изменения направления выброса воздуха (PUHZ-RP100-140YKA/VKA — 2 шт.)
8	**PAC-SJ06AG-E**	Панель защиты от ветра: охлаждение до –15 °C (PUHZ-ZRP35, 50)
9	**PAC-SH63AG-E**	Панель защиты от ветра: охлаждение до –15 °C (PUHZ-ZRP60, 71)
10	**PAC-SH95AG-E**	Панель защиты от ветра: охлаждение до –15 °C (PUHZ-ZRP100, 125,140YKA/VKA — 2 шт.)

	Наименование	Описание
11	**PAC-SJ08DS-E**	Дренажный штуцер (PUHZ-ZRP35, 50)
12	**PAC-SH71DS-E**	Дренажный штуцер (PUHZ-ZRP60~140)
13	**PAC-SG63DP-E**	Дренажный поддон (PUHZ-ZRP35, 50)
14	**PAC-SG64DP-E**	Дренажный поддон (PUHZ-ZRP60, 71)
15	**PAC-SH97DP-E**	Дренажный поддон (PUHZ-ZRP100~140)
16	**PAC-SG81DR-E**	Фильтр-осушитель: диаметр 1/4 (PUHZ-ZRP35, 50)
17	**PAC-SG82DR-E**	Фильтр-осушитель: диаметр 3/8 (PUHZ-ZRP60-140)
18	**MSDD-50TR-E**	Разветвитель для мультисистемы 50:50 (PUHZ-ZRP71-140)
19	**MSDT-111R-E**	Разветвитель для мультисистемы 33:33:33 (PUHZ-ZRP140)
20	**PAC-SG72RJ-E**	Переходник 6,35 - 9,52 (PUHZ-ZRP35, 50)
21	**PAC-SG73RJ-E**	Переходник 9,52 - 12,7 (PUHZ-RP60-140)
22	**PAC-SG75RJ-E**	Переходник 15,88 - 19,05 (PUHZ-RP60-140)
23	**PAC-IF011B-E**	Контроллер компрессорно-конденсаторных агрегатов для секций охлаждения и нагрева приточных установок и центральных кондиционеров

Размеры

PUHZ-ZRP35VKA
PUHZ-ZRP50VKA

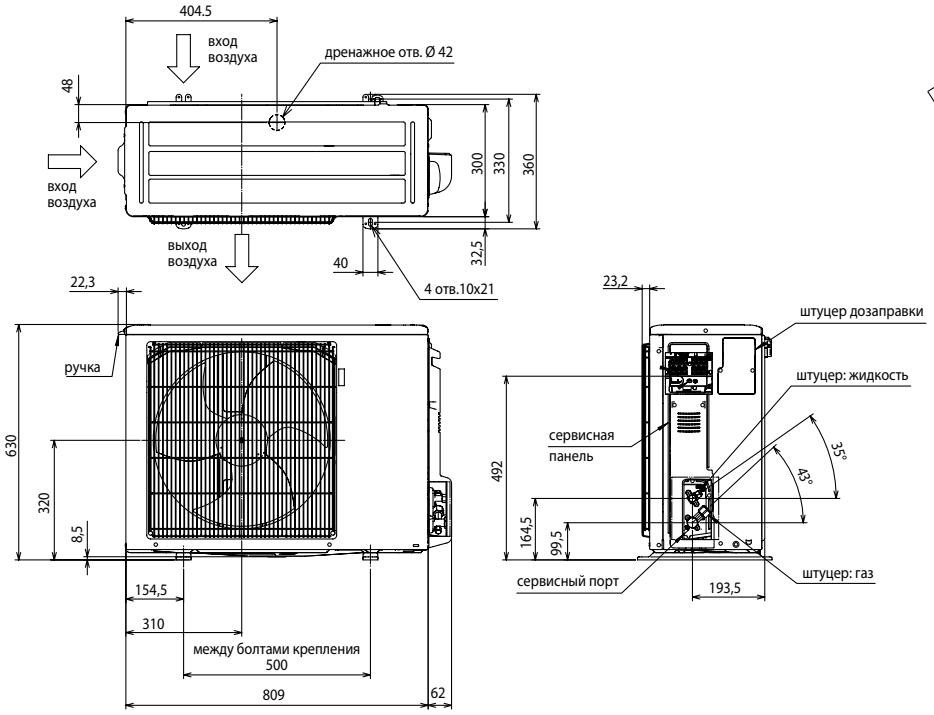

Пространство для установки

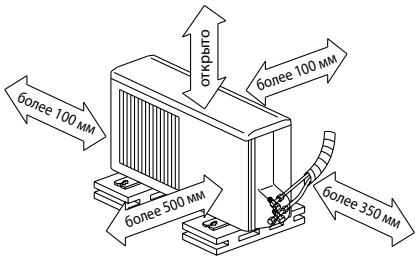

2 из сторон: задняя, левая, правая - должны быть открыты

PUHZ-ZRP60VHA
PUHZ-ZRP71VHA

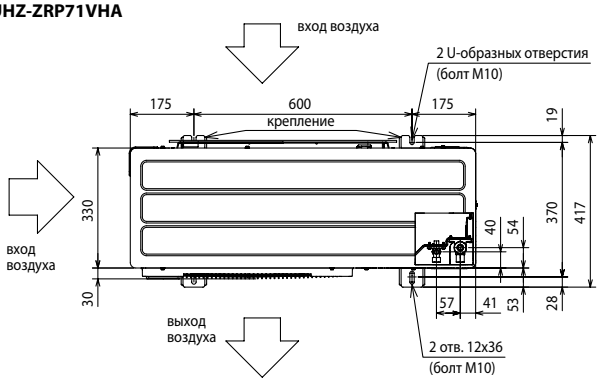

Пространство для установки

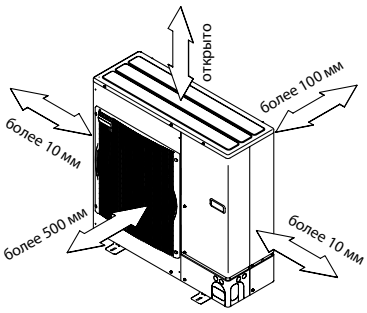

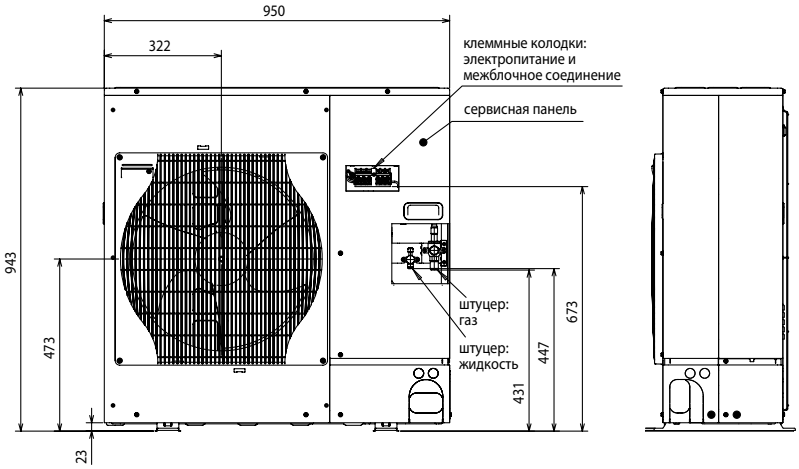

Сервисное пространство

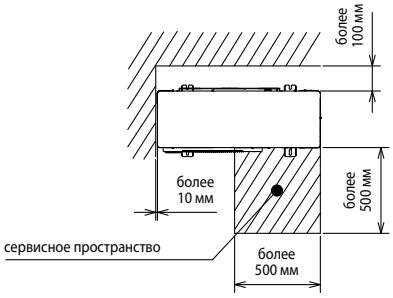

Размеры

PUHZ-ZRP100VKA
PUHZ-ZRP125VKA
PUHZ-ZRP140VKA
PUHZ-ZRP100YKA
PUHZ-ZRP125YKA
PUHZ-ZRP140YKA

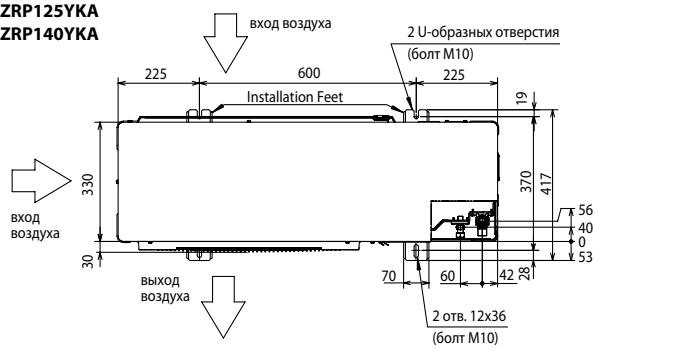

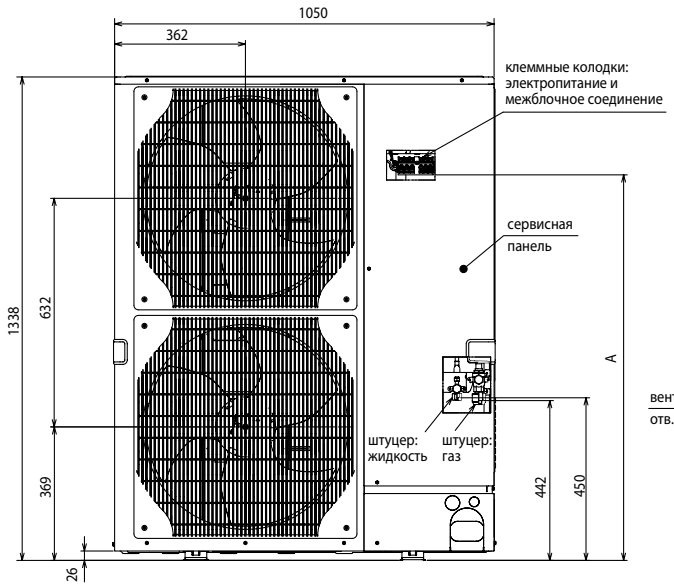

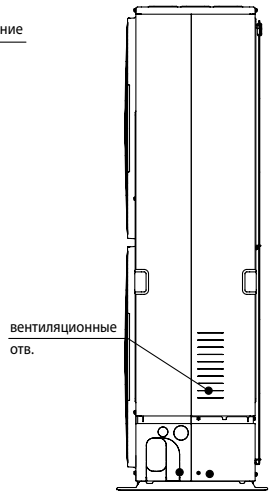

Пространство для установки

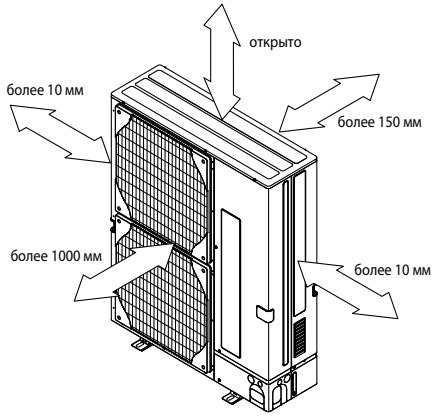

Сервисное пространство

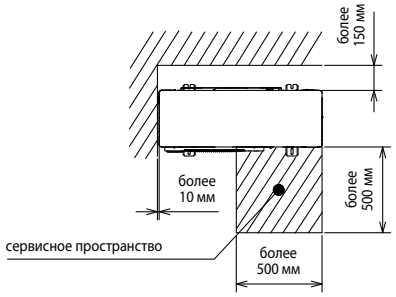

- **Регулирование количества хладагента (R410A)**

  Наружный прибор заправлен достаточным количеством хладагента при длине магистрали хладагента до 30 м. Если длина трубы превышает 30 м, то необходима дополнительная заправка хладагента (R410A).

Модель	Макс. длина магистрали	Макс. перепад высот	Дозаправка хладагента (R410A)			
			31~40 м	41~50 м	51~60 м	61~75 м
PUHZ-ZRP35, 50	50 м	30 м	0,2 кг	0,4 кг	–	–
PUHZ-ZRP60, 71	50 м		0,6 кг	1,2 кг	–	–
PUHZ-ZRP100-140	75 м		0,6 кг	1,2 кг	1,8 кг	2,4 кг