www.frico-ltd.ru
info@frico-ltd.ru
+7 (495) 215-02-37
Москва
Каширский проезд д. 17 стр. 5

Original instructions

Thermoplus

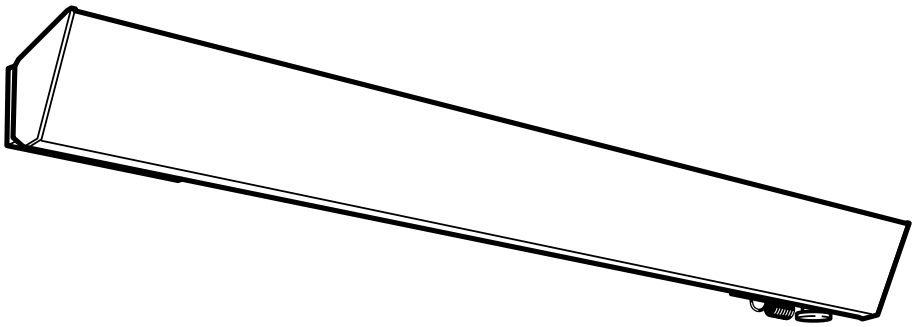

SE 5
GB 6
NO 7
FR 8
DE 9
FI 10
IT 11
NL 12
RU 13

Mounting on the wall

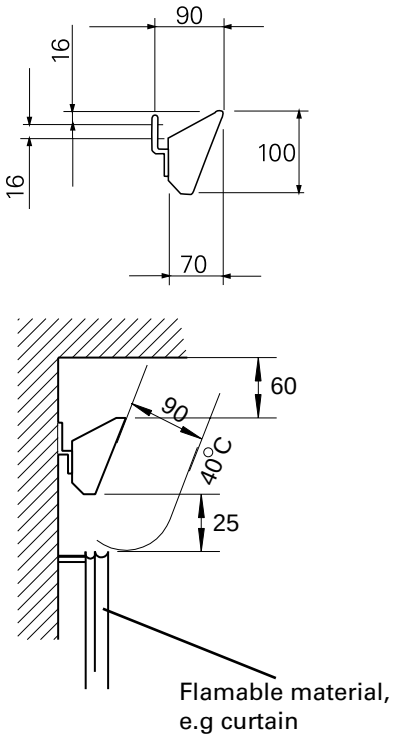

Mounting on the ceiling

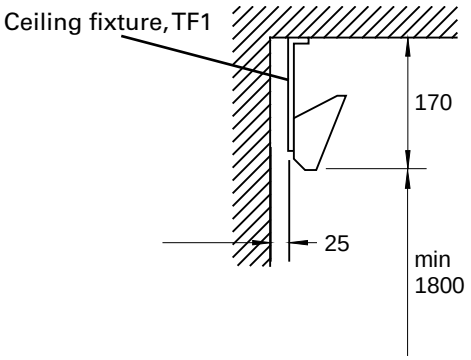

	Minimum mounting distance [mm]
Ceiling	60
Wall, long side of the unit	25
Flammable material	25
Floor	1800

Dimensions type EC

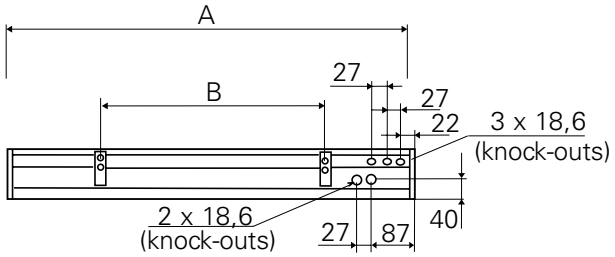

Type	A [mm]	B [mm]
EC450	1076	600
EC600	1505	900
EC750	1810	1200
EC900	2140	1800

Dimensions type ECV, ECVT

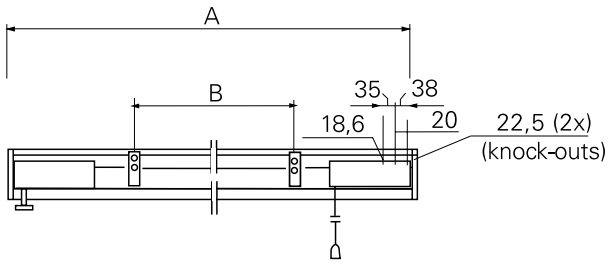

Type	A [mm]	B [mm]
ECV(T)300	870	400
ECV(T)550	1505	900
ECV(T)700	1810	1200

FRICO
FRICO-LTD.RU RUSSIA
www.frico-ltd.ru info@frico-ltd.ru +7 (495) 215-02-37
Москва. Каширский проезд д. 17 стр. 5

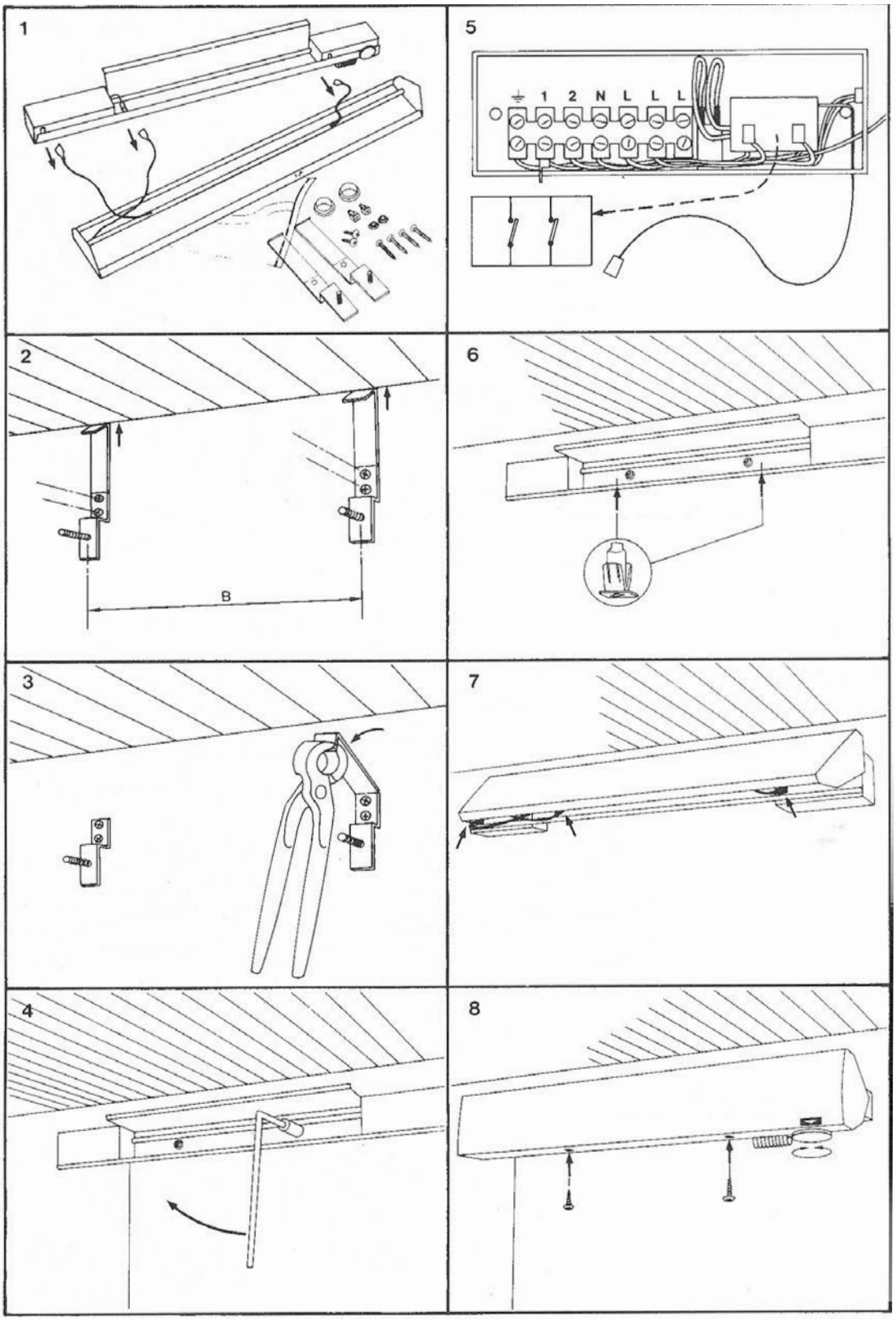
1
5
⏚ 1 2 N L L L
2
B
6
3
7
4
8

Regulation with thermostat RTE(V) or electric heating regulator ERP

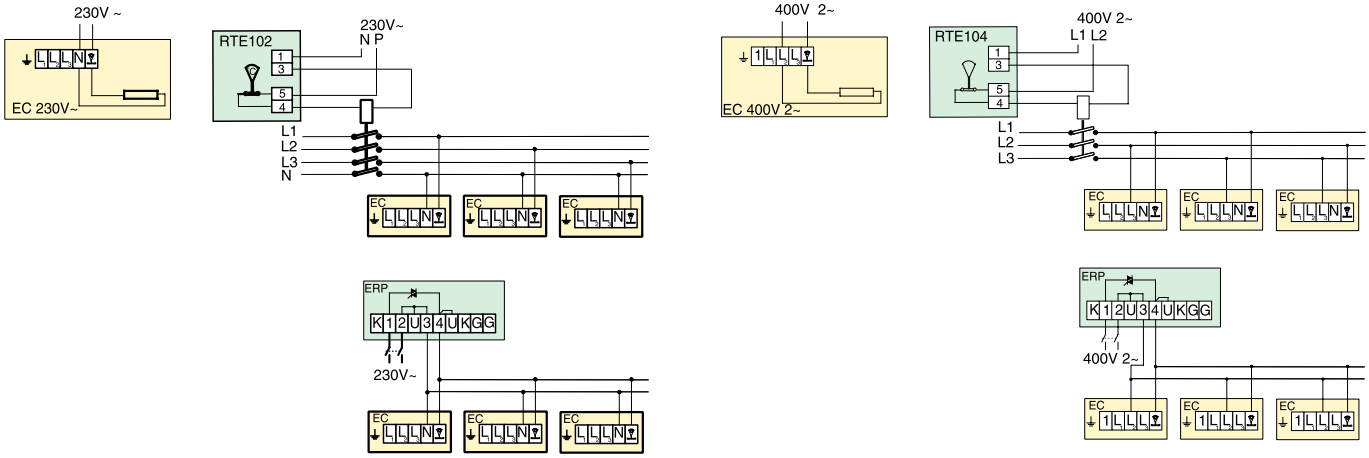

Regulation with ECVT with built-in thermostat. ECV can be connected as slave device to ECVT.

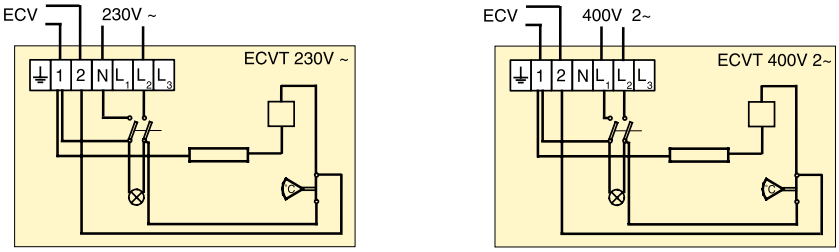

FRICO-LTD.RU RUSSIA
www.frico-ltd.ru info@frico-ltd.ru +7 (495) 215-02-37
Москва. Каширский проезд д. 17 стр. 5

Инструкция по установке и эксплуатации обогревателей серии Thermoplus

В стандартном исполнении типа EC (класс защиты IP20) предназначен для использования в сухих помещениях.

В брызгозащищенном исполнении типов ECV и ECVT (класс защиты IP44) пригоден для установки, например, в ванных, душевых комнатах и других влажных помещениях, где нет прямого попадания воды и не должен покрываться занавесками, шторами и т.д. При установке обогревателя непосредственно под потолком, последний должен быть хорошо изолирован. Если обогреватель устанавливается непосредственно на потолке, радиационный эффект уменьшается.

Обогреватель не должен устанавливаться ниже 1,7м. Подключение должно производиться квалифицированным электриком.

Модель EC

Обогреватель регулируется посредством любого одноступенчатого комнатного термостата, который устанавливается на внешней стене приблизительно на уровне 1,7м от пола. Термостат, который фиксирует температуру воздуха в помещении, замыкает или размыкает цепь питания прибора.

Термоплюс поставляется готовым к подсоединению, например, через выключатель. Если работа обогревателя(лей) регулируется термостатом, верхняя связь - L3 на ведущем обогревателе изменяется. Смотри схему подключения на стр.3. Термоплюс оборудуется дополнительными секциями блоков управления для дальнейшего распределения электроэнергии. В этом случае распределительный щит не требуется.

Модель ECVT – с двухполюсным выключателем и термостатом

Прибор оснащен шнуровым выключателем. Горящая лампа-индикатор показывает, что прибор включен. Встроенный термостат имеет калиброванную шкалу настройки .

Модель ECV

Этот обогреватель спроектирован как ведомый к модели ECVT. Суммарная мощность ECVT и ECV не должна превышать 3500Вт при U=220В или 3800Вт при U=380В. Ведущий обогреватель регулирует мощность ведомых.

Установка

1. Сдвиньте переднюю панель и отсоедините выходы кабелей от задней крышки.
2. Установите монтажные скобы на стене. В таблице В показаны расстояния между скобами. Оставьте 15мм на возможное температурное расширение обогревателя.
3. Обломите верхнюю часть монтажных скоб по отметке.
4. Закрепите заднюю панель на скобах.
5. Для подсоединения дополнительных (ведомых) обогревателей в клеммной коробке ведущего обогревателя имеются дополнительные терминальные блоки (только для ECVT). ECVT снабжен двухполюсным выключателем. Дополнительная установка выключателя необязательна.
6. Вдавите две пластиковые втулки под шурупы в места на нижней части задней панели.
7. Вновь подсоедините провода к передней панели и наденьте ее на верхний фланец задней панели.
8. Опустите переднюю панель и закрепите шурупами через 2 пластиковые втулки. Для ECVT, установите термостат на требуемую температуру.

Main office
Frico AB
Box 102
SE-433 22 Partille
Sweden

Tel: +46 31 336 86 00
Fax: +46 31 26 28 25
mailbox@frico.se
www.frico.se

For latest updated information and information about your local contact: www.frico.se

FRICO-LTD.RU RUSSIA

www.frico-ltd.ru info@frico-ltd.ru +7 (495) 215-02-37
Москва. Каширский проезд д. 17 стр. 5

2013-06-12 HH/AC/SÄ