www.frico-ltd.ru
info@frico-ltd.ru
+7 (495) 215-02-37
Москва
Каширский проезд д. 17 стр. 5

Original instructions

AR3500

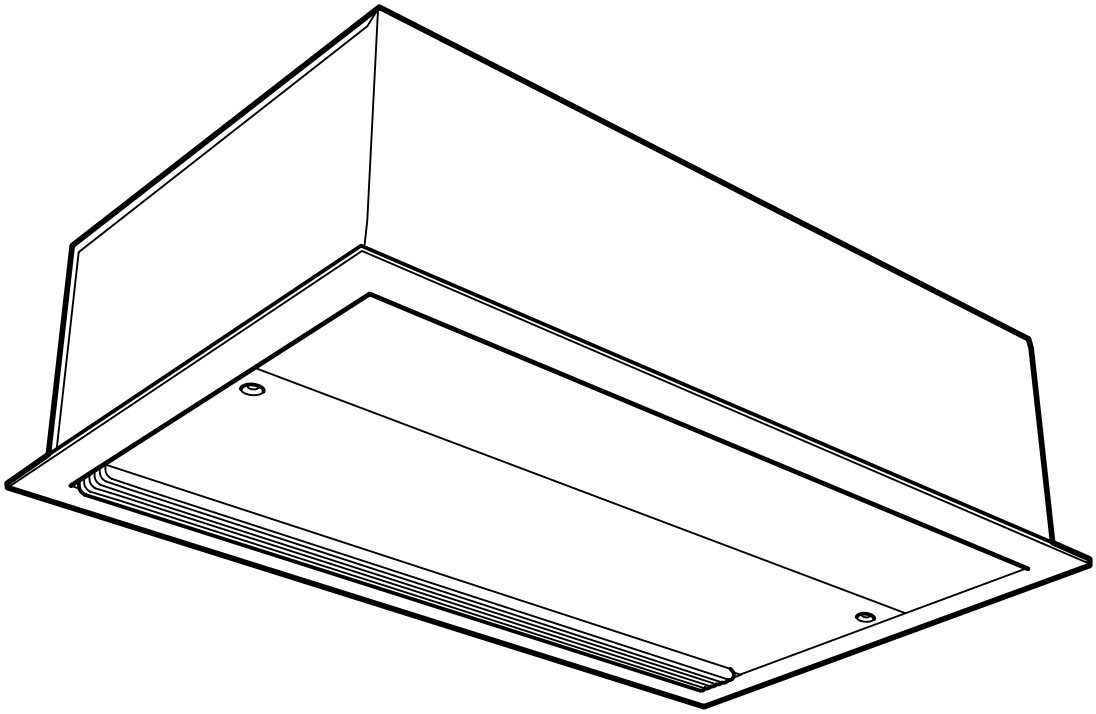

SE 16
GB 21
NO 25
FI 30
FR 35
DE 40
RU 45
PL 50
IT 55
NL 60
ES 65
HU 70

SE

Introduktionssidorna består huvudsakligen av bilder. För översättning av de engelska texter som används, se respektive språksidor.

GB

The introduction pages consist mainly of pictures. For translation of the English texts used, see the respective language pages.

NO

Introduksjonssidene består hovedsakelig av bilder. For oversettelse av de engelske tekstene, se de respektive språksidene

FR

Les pages de présentation contiennent principalement des images. Consulter la page correspondant à la langue souhaitée.

DE

Die Einleitungsseiten bestehen hauptsächlich aus Bildern. Für die Übersetzung der verwendeten Texte in englischer Sprache, siehe die entsprechenden Sprachseiten.

ES

Las páginas introductorias contienen básicamente imágenes. Consulte la traducción de los textos en inglés que las acompañan en las páginas del idioma correspondiente.

NL

De inleidende pagina's bevatten hoofdzakelijk afbeeldingen. Voor een vertaling van de gebruikte Engelse teksten, zie de pagina's van de resp. taal.

IT

Le pagine introduttive contengono prevalentemente immagini. Per le traduzioni dei testi scritti in inglese, vedere le pagine nelle diverse lingue.

PL

Początkowe strony zawierają głównie rysunki. Tłumaczenie wykorzystanych tekstów angielskich znajduje się na odpowiednich stronach językowych.

RU

Страницы в начале Инструкции состоят в основном из рисунков, схем и таблиц. Перевод встречающегося там текста приведен в разделе RU.

FRICO
FRICO-LTD.RU RUSSIA
www.frico-ltd.ru info@frico-ltd.ru +7 (495) 215-02-37
Москва. Каширский проезд д. 17 стр. 5

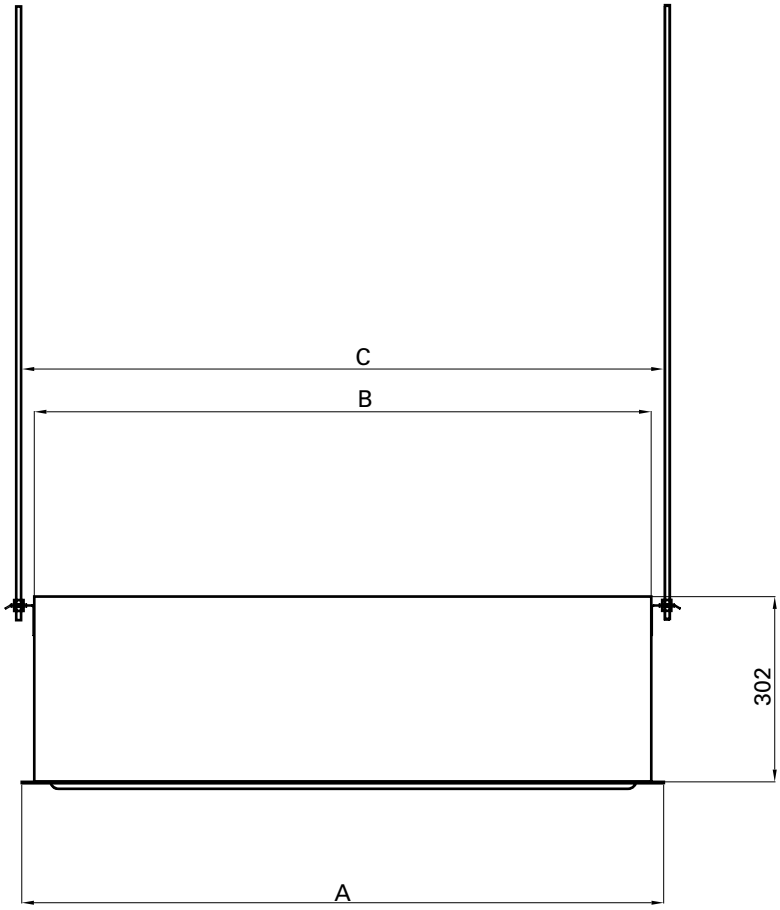

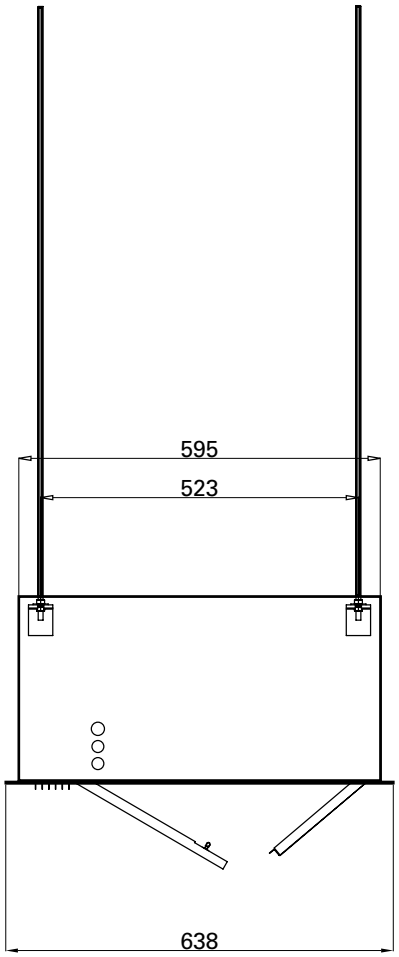

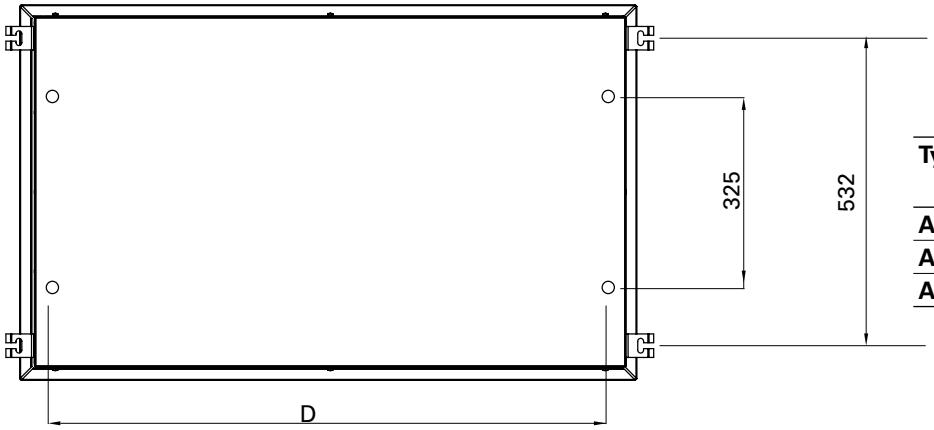

Type	A [mm]	B [mm]	C [mm]	D [mm]
AR3510	1057	1016	1067	956
AR3515	1567	1526	1577	1466
AR3520	2073	2031	2083	1971

Mounting

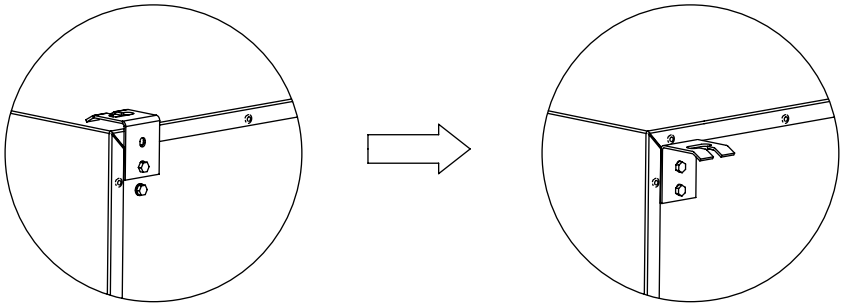

Fig. 1: The mounting brackets on delivery.

Mounting

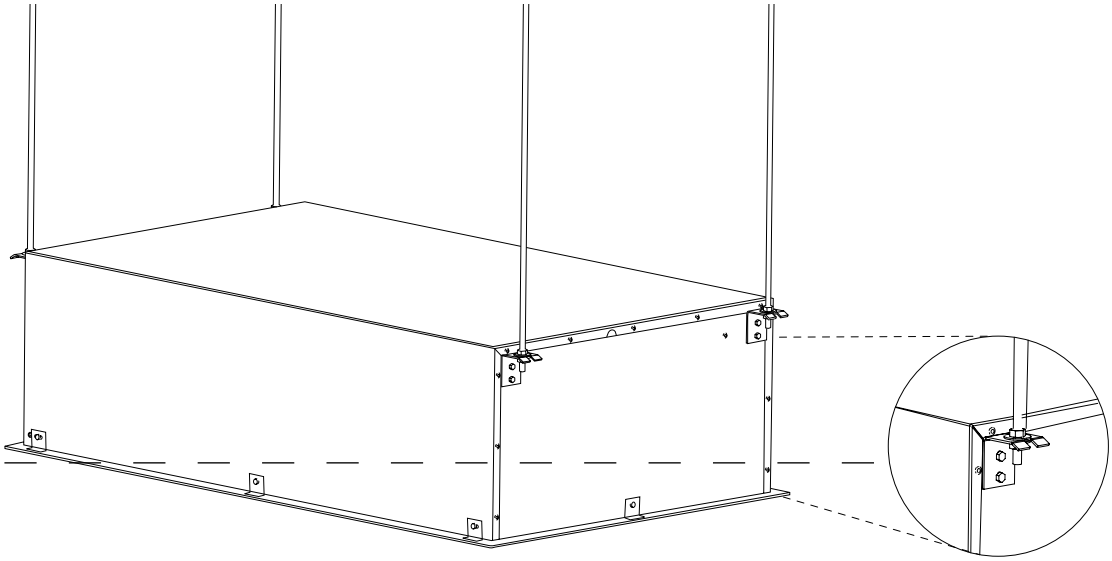

Fig. 2a: Mounting on threaded bars.

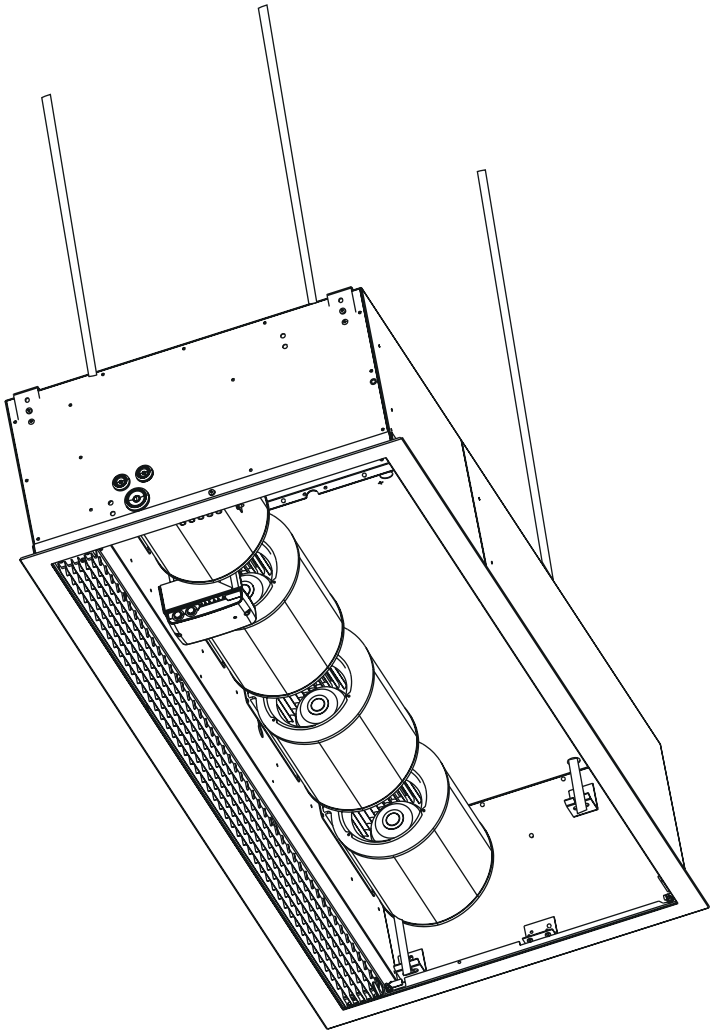

Fig. 2b: Mounting on threaded bars inside unit.

FRICO
FRICO-LTD.RU RUSSIA
www.frico-ltd.ru info@frico-ltd.ru +7 (495) 215-02-37
Москва. Каширский проезд д. 17 стр. 5

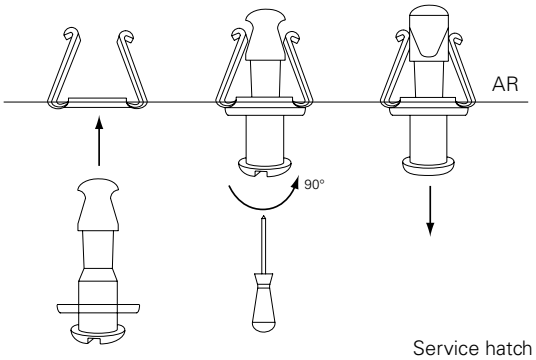

Fig. 3: Function of the snap fixing

Water connections

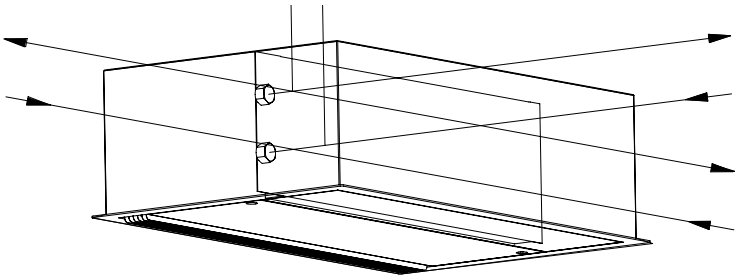

Fig. 4: The water coil is connected inside the unit through holes which are made (during installation) on the upper side or through the side of the unit, possible places are marked with punch marks.

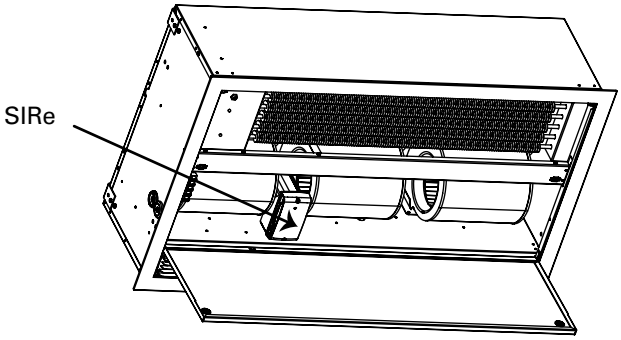

Fig. 5: SIRe inside unit.

Accessories

Type	L [mm]
AR35XTT10	130-210
AR35XTT15	130-210
AR35XTT20	130-210

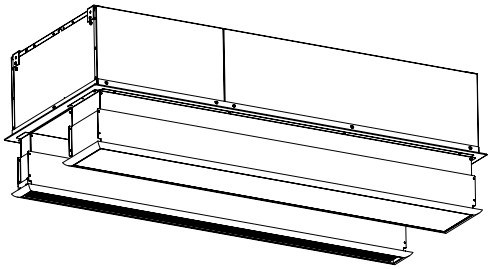

See separate manual for AR35XTT

Accessories

SIRe

SIReB	673 09 57		
SIReAC	673 09 64		
SIReAA	673 09 66		
SIReRTX	673 09 22	70x33x23 mm	
SIReUR	673 09 21	114x70x50 mm	
SIReWTA			
SIReCJ4			
SIReCJ6			
SIReCC603	673 09 23		3 m
SIReCC605	673 09 24		5 m
SIReCC610	673 09 25		10 m
SIReCC615	673 09 26		15 m
SIReCC403	673 09 27		30 m
SIReCC405	673 09 28		50 m
SIReCC410	673 09 29		10 m
SIReCC415	673 09 30		15

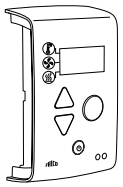
SIReB

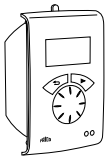
SIReUR

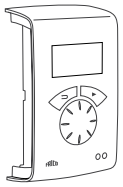
SIReAC/SIReAA

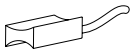
SIReWTA

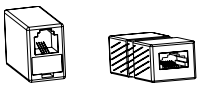
SIReCJ4/SIReCJ6

SIReRTX

SIReCC

Type	RSK-nr	Connection
VMO15LF	673 09 47	DN15
VMO15NF	673 09 48	DN15
VMO20	673 09 49	DN20
VMO25	673 09 50	DN25
VMOP15LF	673 09 51	DN15
VMOP15NF	673 09 52	DN15
VMOP20	673 09 53	DN20
VMOP25	673 09 54	DN25
VOS15LF	673 09 35	DN15
VOS15NF	673 09 36	DN15
VOS20	673 09 37	DN20
VOS25	673 09 38	DN25
VOSP15 LF	673 09 43	DN15
VOSP15NF	673 09 44	DN15
VOSP20	673 09 45	DN20
VOSP25	673 09 46	DN25
VOT15		DN15
VOT20		DN20
VOT25		DN25
VMT15		DN15
VMT20		DN20
VMT25		DN25
VAT	482 98 30	

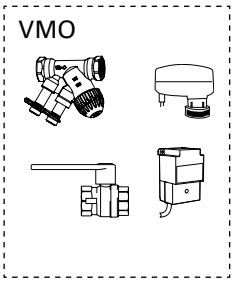

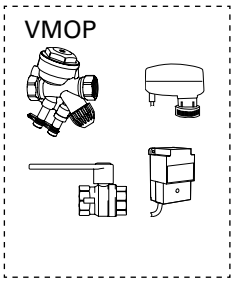

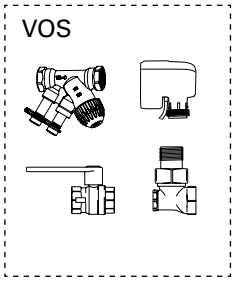

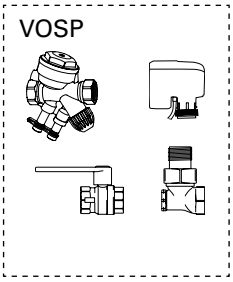

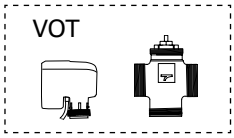

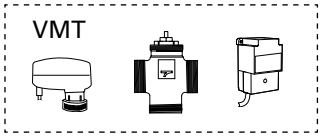

FRICO
FRICO-LTD.RU RUSSIA
www.frico-ltd.ru info@frico-ltd.ru +7 (495) 215-02-37
Москва. Каширский проезд д. 17 стр. 5

AR3500 A
AR3500 W

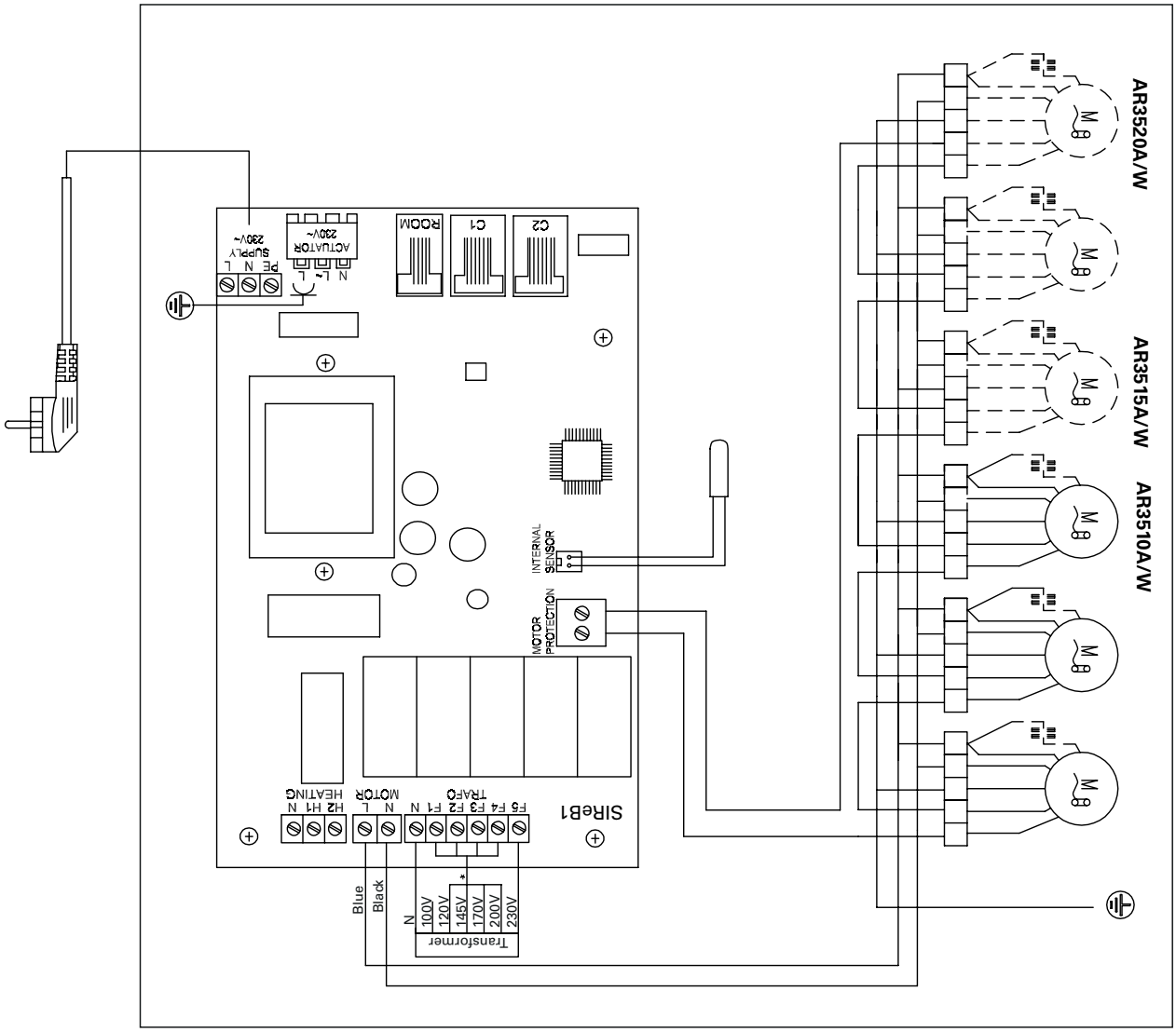

AR3500 E

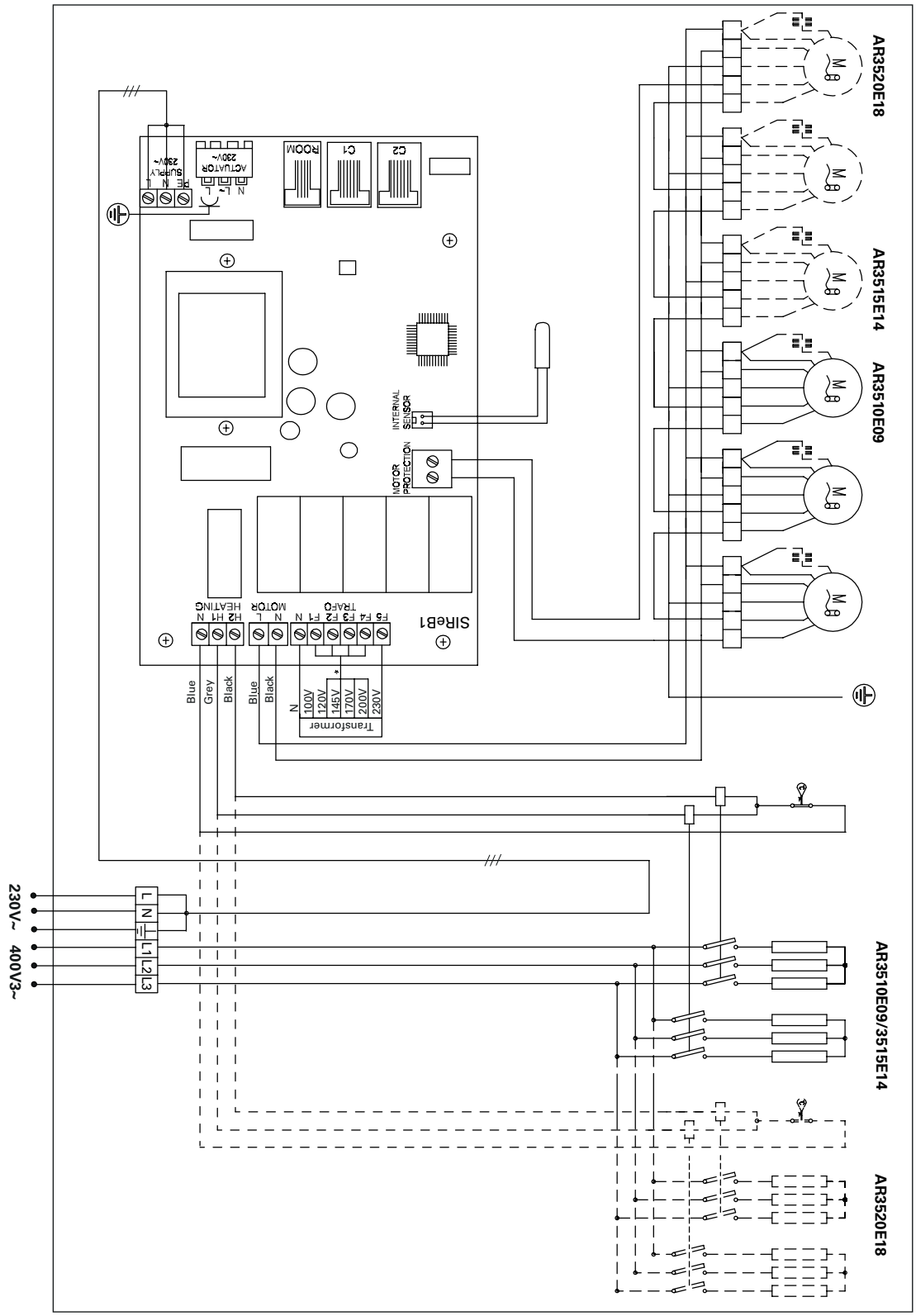

FRICO
FRICO-LTD.RU RUSSIA
www.frico-ltd.ru info@frico-ltd.ru +7 (495) 215-02-37
Москва. Каширский проезд д. 17 стр. 5

SIReB Basic

AR3500 A

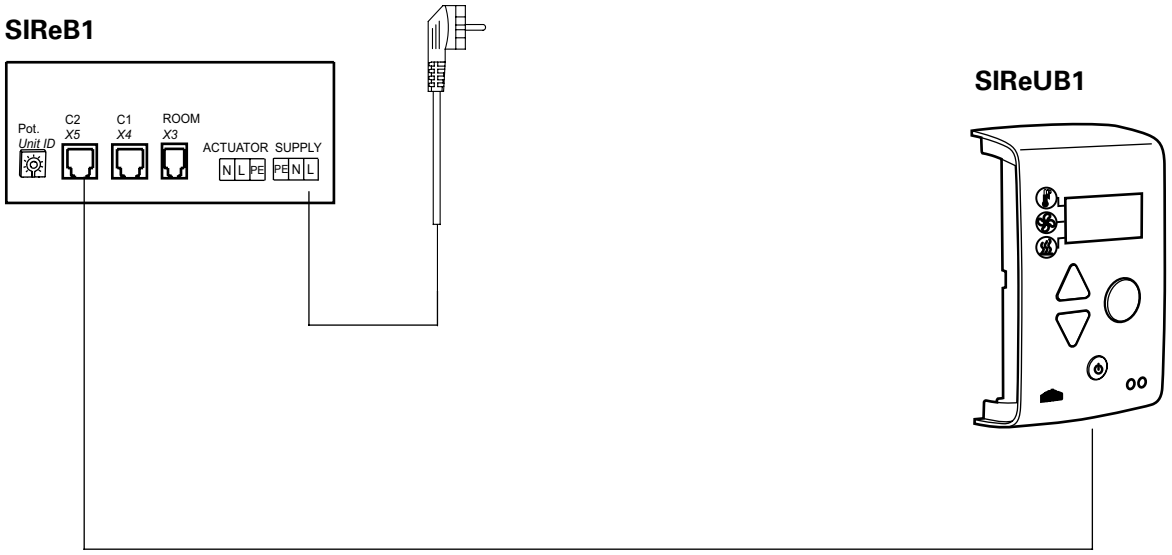

SIReB Basic - Parallel connection

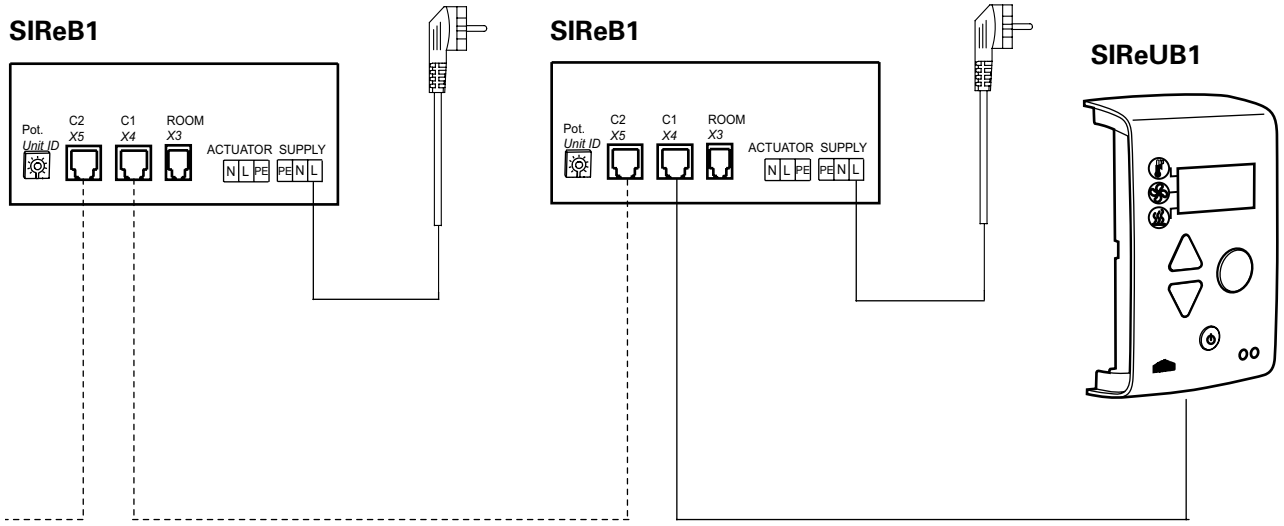

Wiring diagrams for SIReAC Competent, see manual for SIRe.

SIReB Basic

AR3500 E

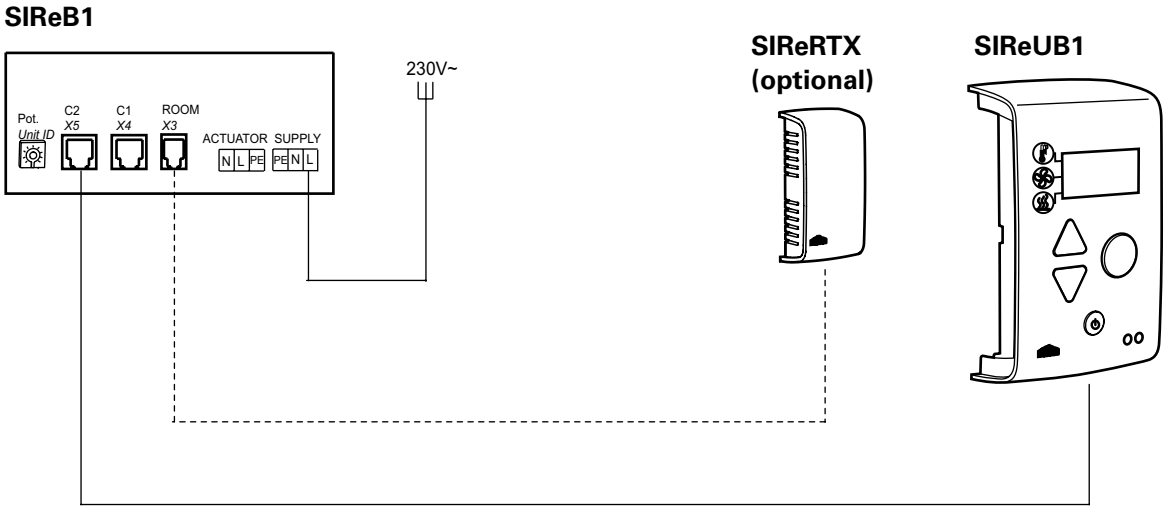

SIReB Basic - Parallel connection

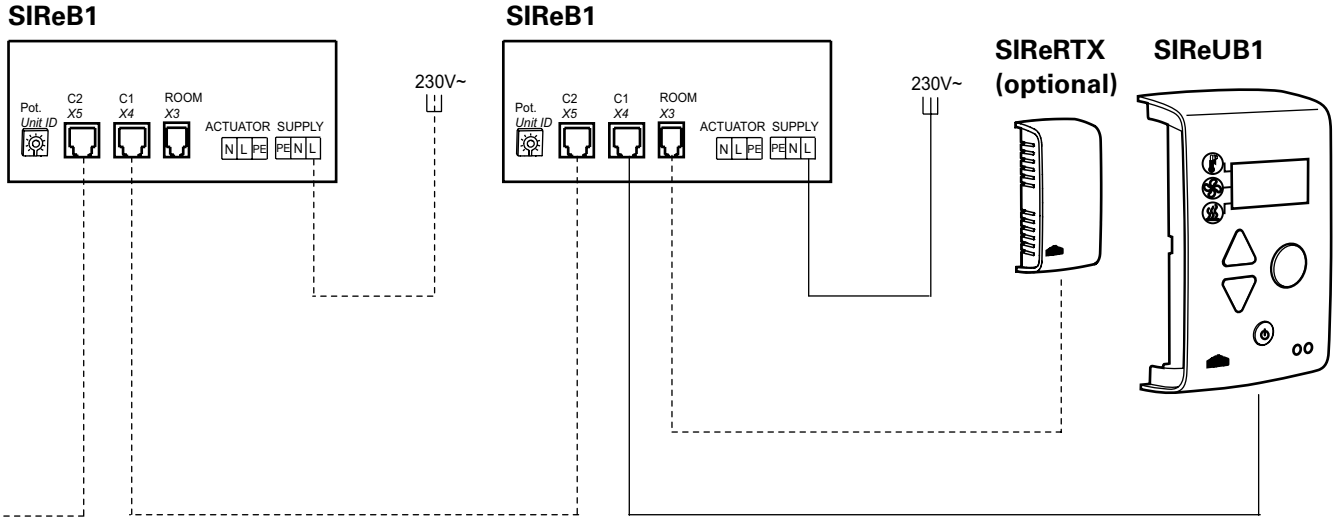

Wiring diagrams for SIReAC Competent and SIReAA Advanced, see manuals for SIRe.

FRICO
FRICO-LTD.RU RUSSIA
www.frico-ltd.ru info@frico-ltd.ru +7 (495) 215-02-37
Москва. Каширский проезд д. 17 стр. 5

SIReB Basic

AR3500 W

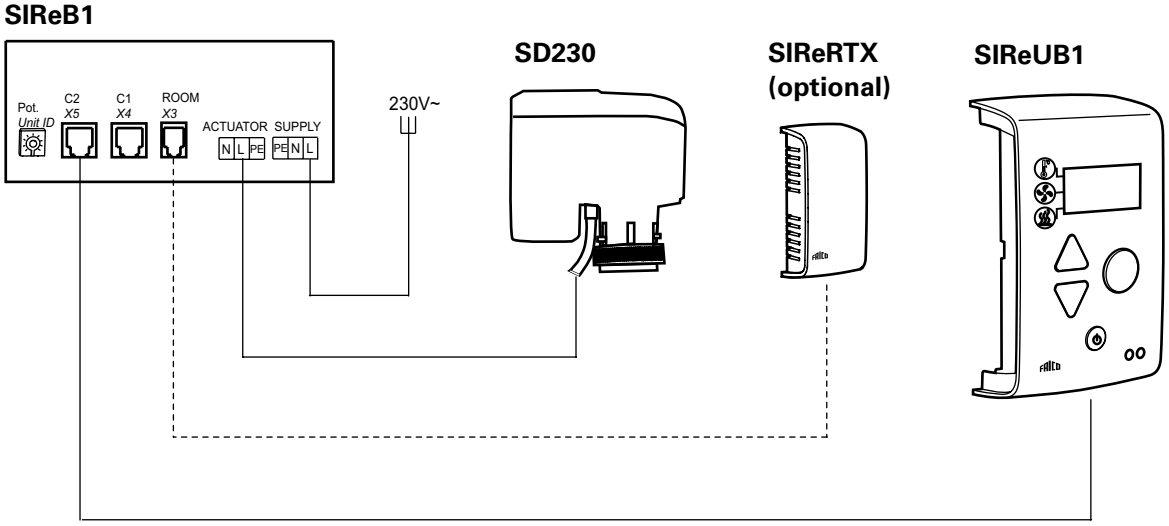

SIReB Basic - Parallel connection

AR3500 W

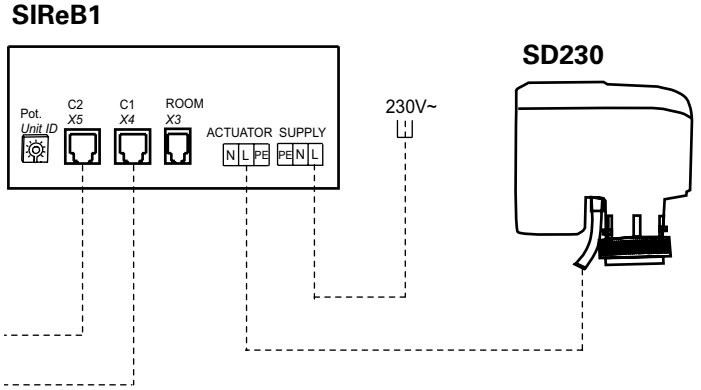

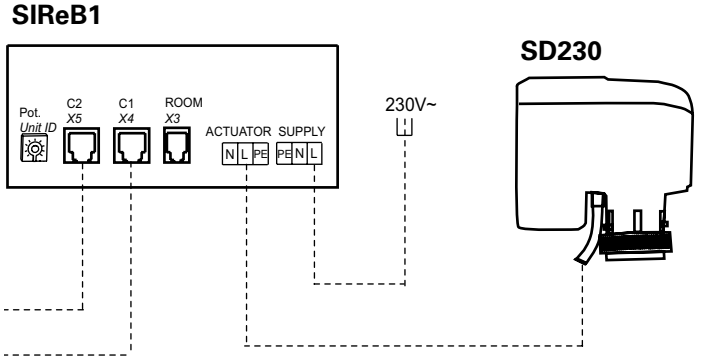

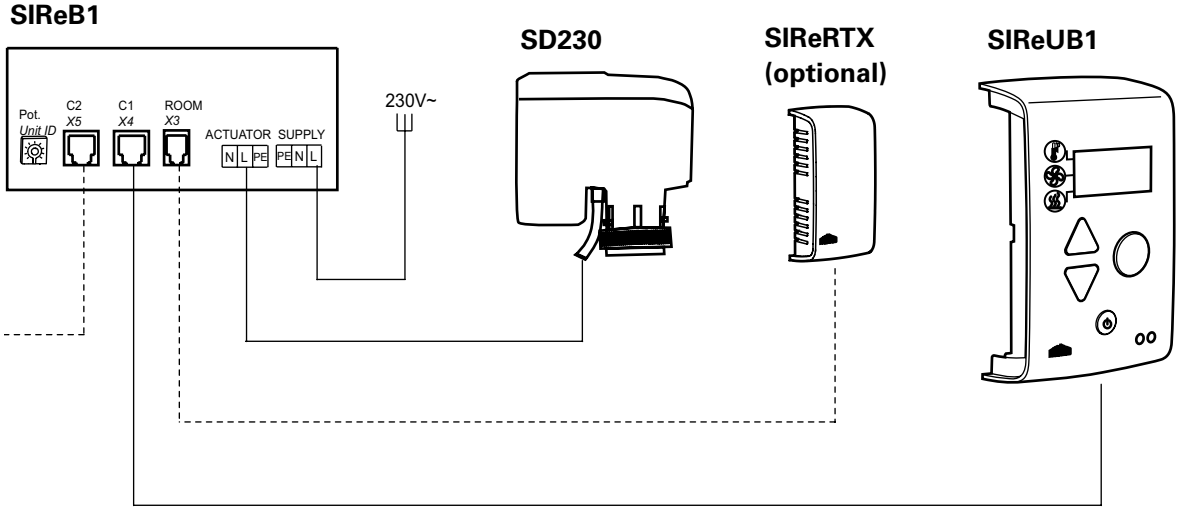

Wiring diagrams for SIReAC Competent and SIReAA Advanced, see manuals for SIRe.

FRICO
FRICO-LTD.RU RUSSIA
www.frico-ltd.ru info@frico-ltd.ru +7 (495) 215-02-37
Москва. Каширский проезд д. 17 стр. 5

Output charts water AR3500

AR3500W Standard coil

			Supply water temperature:80 °C Room temperature: +18 °C Outlet air temperature: +35 °C*1				Water temperature: 80/60 °C Room temperature: +18 °C			
Type	**Fan position**	**Airflow [m³/h]**	**Output [kW]**	**Return water temp. [°C]**	**Water flow [l/s]**	**Pressure drop [kPa]**	**Output *2 [kW]**	**Outlet air temp. [°C]**	**Water flow [l/s]**	**Pressure drop [kPa]**
AR3510W	max	2000	11,5	44,5	0,08	2,0	14,9	40,1	0,18	11,0
	min	1000	5,7	33,6	0,03	0,6	9,6	46,4	0,12	5,0
AR3515W	max	2800	16,0	42,2	0,10	2,0	21,9	41,2	0,27	9,0
	min	1400	8,0	32,4	0,04	0,4	14,0	47,5	0,17	4,0
AR3520W	max	4000	23,0	41,0	0,14	4,0	31,4	41,3	0,37	19,0
	min	2000	11,5	31,0	0,06	1,0	20,0	47,7	0,24	9,0

			Supply water temperature:70 °C Room temperature: +18 °C Outlet air temperature: +35 °C*1				Water temperature: 70/50 °C Room temperature: +18 °C			
Type	**Fan position**	**Airflow [m³/h]**	**Output [kW]**	**Return water temp. [°C]**	**Water flow [l/s]**	**Pressure drop [kPa]**	**Output *2 [kW]**	**Outlet air temp. [°C]**	**Water flow [l/s]**	**Pressure drop [kPa]**
AR3510W	max	2000	11,5	48,7	0,13	6,0	11,5	35,4	0,14	7,0
	min	1000	5,7	37,0	0,04	1,0	7,6	40,5	0,09	3,0
AR3515W	max	2800	16,0	46,2	0,16	4,0	17,3	36,3	0,21	6,0
	min	1400	8,0	35,5	0,06	1,0	11,1	41,4	0,13	3,0
AR3520W	max	4000	23,0	45,5	0,22	8,0	24,9	36,5	0,29	14,0
	min	2000	11,5	34,4	0,08	1,0	15,9	41,6	0,19	6,0

			Supply water temperature: 60 °C Room temperature: +18 °C Outlet air temperature: +35 °C*1				Water temperature: 60/40 °C Room temperature: +18 °C			
Type	**Fan position**	**Airflow [m³/h]**	**Output [kW]**	**Return water temp. [°C]**	**Water flow [l/s]**	**Pressure drop [kPa]**	**Output *2 [kW]**	**Outlet air temp. [°C]**	**Water flow [l/s]**	**Pressure drop [kPa]**
AR3510W	max	2000	11,5	53,7	0,44	53,0	8,6	30,7	0,10	4,0
	min	1000	5,7	41,2	0,08	2,0	5,6	34,5	0,07	2,0
AR3515W	max	2800	16,0	51,0	0,43	20,0	12,6	31,3	0,15	3,0
	min	1400	8,0	39,6	0,09	1,0	8,1	35,2	0,10	1,0
AR3520W	max	4000	23,0	51,2	0,63	46,0	18,3	31,6	0,22	8,0
	min	2000	11,5	38,8	0,13	3,0	11,8	35,5	0,14	4,0

			Supply water temperature: 55 °C Room temperature: +18 °C Outlet air temperature: +35 °C*1				Water temperature: 55/35 °C Room temperature: +18 °C			
Type	**Fan position**	**Airflow [m³/h]**	**Output [kW]**	**Return water temp. [°C]**	**Water flow [l/s]**	**Pressure drop [kPa]**	**Output *2 [kW]**	**Outlet air temp. [°C]**	**Water flow [l/s]**	**Pressure drop [kPa]**
AR3510W	max	2000	-	-	-	-	6,9	28,3	0,08	3,0
	min	1000	5,7	44,0	0,13	6,0	4,5	31,4	0,06	1,0
AR3515W	max	2800	-	-	-	-	10,2	28,8	0,12	2,0
	min	1400	8,0	42,2	0,15	3,0	6,6	32,0	0,08	1,0
AR3520W	max	4000	-	-	-	-	15,0	29,1	0,18	6,0
	min	2000	11,5	41,7	0,21	7,0	9,7	32,4	0,12	3,0

Output charts water AR3500

AR3500WLL Special coil

			Supply water temperature:55 °C Room temperature: +18 °C Outlet air temperature: +35 °C*1				Water temperature: 55/35 °C Room temperature: +18 °C			
Type	**Fan position**	**Airflow [m³/h]**	**Output [kW]**	**Return water temp. [°C]**	**Water flow [l/s]**	**Pressure drop [kPa]**	**Output *2 [kW]**	**Outlet air temp. [°C]**	**Water flow [l/s]**	**Pressure drop [kPa]**
AR3510WLL	max	1900	9,0	26,8	0,08	1,0	12,5	37,5	0,15	3,0
	min	950	4,5	23,4	0,03	0,3	7,6	41,6	0,09	1,0
AR3515WLL	max	2600	12,3	25,1	0,10	1,0	18,4	39,0	0,22	4,0
	min	1300	6,1	22,1	0,04	0,3	11,0	43,0	0,13	2,0
AR3520WLL	max	3800	18,0	25,5	0,15	1,0	26,4	38,6	0,32	4,0
	min	1900	9,0	22,3	0,07	0,4	15,8	42,6	0,19	2,0

			Supply water temperature:50 °C Room temperature: +18 °C Outlet air temperature: +35 °C*1				Water temperature: 50/30 °C Room temperature: +18 °C			
Type	**Fan position**	**Airflow [m³/h]**	**Output [kW]**	**Return water temp. [°C]**	**Water flow [l/s]**	**Pressure drop [kPa]**	**Output *2 [kW]**	**Outlet air temp. [°C]**	**Water flow [l/s]**	**Pressure drop [kPa]**
AR3510WLL	max	1900	9,0	28,3	0,10	1,0	9,7	33,1	0,12	2,0
	min	950	4,5	24,5	0,04	0,4	5,9	36,5	0,07	1,0
AR3515WLL	max	2600	12,3	26,6	0,13	1,0	14,4	34,4	0,17	3,0
	min	1300	6,1	23,2	0,06	0,4	8,7	37,8	0,11	1,0
AR3520WLL	max	3800	18,0	27,0	0,19	2,0	20,6	34,1	0,25	3,0
	min	1900	9,0	22,3	0,07	0,4	12,5	37,5	0,15	1,0

			Supply water temperature: 45 °C Room temperature: +18 °C Outlet air temperature: +35 °C*1				Water temperature: 45/35 °C Room temperature: +18 °C			
Type	**Fan position**	**Airflow [m³/h]**	**Output [kW]**	**Return water temp. [°C]**	**Water flow [l/s]**	**Pressure drop [kPa]**	**Output *2 [kW]**	**Outlet air temp. [°C]**	**Water flow [l/s]**	**Pressure drop [kPa]**
AR3510WLL	max	1900	8,9	30,2	0,14	3,0	10,6	34,6	0,26	7,0
	min	950	4,5	26,0	0,06	0,3	6,3	37,6	0,15	3,0
AR3515WLL	max	2600	12,3	28,5	0,18	3,0	15,4	35,5	0,37	9,0
	min	1300	6,1	24,7	0,07	1,0	9,0	38,4	0,22	4,0
AR3520WLL	max	3800	18,0	29,0	0,27	4,0	22,1	35,2	0,53	9,0
	min	1900	9,0	25,0	0,11	1,0	12,9	38,2	0,31	5,0

			Supply water temperature: 40 °C Room temperature: +18 °C Outlet air temperature: +35 °C*1				Water temperature: 40/30 °C Room temperature: +18 °C			
Type	**Fan position**	**Airflow [m³/h]**	**Output [kW]**	**Return water temp. [°C]**	**Water flow [l/s]**	**Pressure drop [kPa]**	**Output *2 [kW]**	**Outlet air temp. [°C]**	**Water flow [l/s]**	**Pressure drop [kPa]**
AR3510WLL	max	1900	9,0	33,0	0,31	10,0	8,0	30,4	0,19	5,0
	min	950	4,5	28,4	0,09	1,0	4,8	32,9	0,11	2,0
AR3515WLL	max	2600	12,3	31,4	0,34	8,0	11,7	31,3	0,28	6,0
	min	1300	6,1	27,0	0,11	1,0	6,9	33,7	0,17	2,0
AR3520WLL	max	3800	18,0	31,9	0,53	9,0	16,7	31,1	0,40	6,0
	min	1900	9,0	27,4	0,17	2,0	9,9	33,5	0,24	3,0

FRICO-LTD.RU RUSSIA
www.frico-ltd.ru info@frico-ltd.ru +7 (495) 215-02-37
Москва. Каширский проезд д. 17 стр. 5

Technical specifications | AR3500 A without heat

Type	Output [kW]	Airflow [m3/h]	Sound level*[1] [dB(A)]	Voltage Amperage (control)	Length [mm]	Weight [kg]
AR3510A	0	1000/2100	39/58	230 V~/2,1 A	1057	38
AR3515A	0	1400/2900	40/59	230 V~/2,9 A	1567	51
AR3520A	0	2000/4200	41/61	230 V~/4,3 A	2073	70

Technical specifications | AR3500 E electrically heated

Type	Output steps [kW]	Airflow [m3/h]	Δt*[2] [°C]	Sound level*[1] [dB(A)]	Voltage Amperage (control)	Voltage Amperage (heat)	Length [mm]	Weight [kg]
AR3510E09	4,5/9	1000/2100	27/13	39/58	230 V~/2,1 A	400 V3~/13 A	1057	42
AR3515E14	7/13,5	1400/2900	29/14	40/59	230 V~/2,9 A	400 V3~/19,5 A	1567	58
AR3520E18	9/18	2000/4200	27/15	41/61	230 V~/4,3 A	400 V3~/26 A	2073	78

Technical specifications | AR3500 W water heated (≤80 °C)

Type	Output*[3] [kW]	Airflow [m3/h]	Δt*[2,3] [°C]	Sound level*[1] [dB(A)]	Voltage [V]	Amperage [A]	Length [mm]	Weight [kg]
AR3510W	8,6	1000/2000	17/13	39/58	230V~	2,1	1057	42
AR3515W	12,6	1400/2800	17/13	40/58	230V~	2,9	1567	58
AR3520W	18,3	2000/4000	18/14	41/60	230V~	4,3	2073	78

Technical specifications | AR3500 WLL water heated, coil for low temperature water (≤60 °C)

Type	Output*[4] [kW]	Airflow [m3/h]	Δt*[2,4] [°C]	Sound level*[1] [dB(A)]	Voltage [V]	Amperage [A]	Length [mm]	Weight [kg]
AR3510WLL	8,0	950/1900	15/12	37/57	230V~	2,1	1057	45
AR3515WLL	11,7	1300/2600	16/13	38/57	230V~	2,9	1567	61
AR3520WLL	16,7	1900/3800	16/13	40/59	230V~	4,3	2073	83

*[1]) Conditions: Distance to the unit 5 metres. Directional factor: 2. Equivalent absorption area: 200 m². At lowest/highest airflow.
*[2]) Δt = temperature rise of passing air at maximum heat output and lowest/highest airflow.
*[3]) Applicable at water temperature 60/40°C, air temperature, in +18 °C.
*[4]) Applicable at water temperature 40/30 °C, air temperature, in +18 °C.

Protection class: recessed mounting: above false ceiling: IP44, below false ceiling: IP20.
Approved by SEMKO and CE compliant.

Инструкция по установке и эксплуатации

Общие положения
Внимательно прочитайте настоящую инструкцию перед монтажом и эксплуатацией завес. Храните Инструкцию в надежном месте для последующего использования в случае необходимости.
Гарантийные обязательства поддерживаются только в случае соблюдения положений настоящей Инструкции.

Назначение и область применения
Воздушные завесы серии AR3500 предназначены для стационарной горизонтальной установки заподлицо с подвесным потолоком над входными дверями высотой до 3,5м. Производятся в версиях без обогрева, с электронагревом и с теплообменниками на горячей воде.

Класс защиты корпуса со стороны подвесного потолка - IP 44, с лицевой стороны завесы (со стороны люка) - IP20.

Принцип действия
Забор воздуха осуществляется со верхней стороны завесы и выдувается вниз так, что его поток надежно защищает открытый проем и сокращает перетечки воздуха через него. Для наилучшего эффекта тепловая завеса (или группа) должна перекрывать всю ширину дверного проема.

Решетка регулируемая, что дает возможность направлять поток воздуха от завесы под нужным углом. Режим скорости и угол выдува потока выбираются в зависимости от текущих условий с тем, чтобы обеспечить максимальный уровень защиты.

Эффективность работы воздушной завесы зависит от температуры наружного воздуха, разности давления воздуха внутри и снаружи помещения, ветрового напора на проем и многих других факторов.
Внимание! Пониженное давление в помещении будет существенно снижать эффективность работы воздушной завесы! Вентиляция должна быть сбалансированной.

Установка
Завесы устанавливаются горизонтально, с нижним расположением решеток забора/выдува потока, как можно ближе к проему дверей, заподлицо с подвесным потолком. Единственной видимой частью является нижняя часть завесы.
Крышка смотрового люка находится в нижней части аппарата, необходимо обеспечить её свободное и полное открывание.
Аппарат подготовлен для подвески с потолка на стержнях с резьбой на концах.
Для защиты широких проемов используются несколько завес, устанавливаемых вплотную друг к другу.
Минимальное расстояние до пола равно 1800мм для завес с электрообогревом.

1. Монтажные скобы (4 шт) для удобства перевозки закреплены в транспортном положении. Для крепления завесы их необходимо переставить в рабочее положение согласно рис.1.
2. Крепление завесы на стержнях с резьбой (М8). Стержни не включены в поставку.
3. Отрегулируйте высоту подвески так, чтобы нижняя панель находилась на одном уровне с подвесным потолком, после чего зафиксируйте нижние гайки.

Подвеска на стержнях, закрепляемых внутри корпуса.

1. При транспортировке монтажные скобы закреплены снаружи корпуса в транспортном положении. Снимите их и установите внутри корпуса на предусмотренные для этого места и закрепите винтами.
2. Поднимите завесу так, чтобы установленные и закрепленные к потолку стержни подвески вошли в отверстия в верхней части завесы (не входят в поставку) и прошли через отверстия в скобах. Обратите внимание, что скобы крепятся на разной высоте, поэтому и стержни должны быть разной длины.
3. Наворачивая нижние гайки на стержни, отрегулируйте положение завесы таким образом, чтобы она оказалась заподлицо с подвесным потолком, после чего затяните верхние гайки.

Электрическое подсоединение
Прибор подключается к сети через всеполюсной автомат защиты с воздушным зазором не менее 3мм. Электроподключение должно выполняться квалифицированным электриком с соблюдением местных норм и правил и в соответствии с требованиями и предписаниями настоящей инструкции. Электроподключение должно выполняться квалифицированным электриком с соблюдением местных норм и правил и в

соответствии с требованиями и предписаниями настоящей инструкции.

Воздушные завесы поставляются со встроенной платой управления (см. рис.8).

В систему управления SIRe уже заложена необходимая программа, отдельные элементы легко соединяются с помощью разъемов. Соединительные кабели подключаются к встроенной плате управления SIRe Базовая. Для этого необходимо открыть переднюю крышку, как показано на рис. 4,5. См. Инструкцию по системе SIRe.

1. Крышка нижней панели открывается поворотом винтов (на 90°), расположенных с нижней стороны. См. Рис.3
2. AR3500A: подключается к розетке через кабель с вилкой.
   AR3500W: подключается к розетке через кабель с вилкой.
   Для AR3500E: Проходки кабелей в корпус завесы должны выполняться через резиновые уплотнительные втулки, чтобы обеспечить необходимый класс защиты. Отверстия под них расположены в боковой части завесы. Для моделей с электронагревом силовой кабель на блок нагрева (400В3ф~) и кабель управления (230В~) ведутся раздельно и подключаются к клеммной коробке. Максимальное сечение кабеля 16мм2. На распределительном щите необходима пометка: «Питание данного прибора выполнено от 2-х источников.»
3. Закройте смотровой люк и убедитесь, что защелки закрыты. См. электросхемы.

Модель	Мощность [кВт]	Напряжение [В]	Мин. площ. Сечения [мм²]
Управление	0	230В~	1,5
AR3510E	9	400В3~	2,5
AR3515E	13,5	400В3~	4
AR3520E	18	400В3~	10

Подключение теплообменника (W)

Подключение должно производиться квалифицированным специалистом с соблюдением положений настоящей инструкции.

Воздушная завеса имеет теплообменник с оребрением из тонколистового алюминия и медные патрубки для подсоединения к водяным магистралям и рассчитан на работу в замкнутых отопительных сетях с температурой до 130°C при давлении до 8 бар и 100°C при давлении 10 бар. Штуцера входа/выхода имеют резьбу DN20,3/4” и для доступа к ним надо открыть сервисный люк с решеткой забора воздуха. Подающие трубопроводы могут быть введены в завесу при монтаже через соответствующие отверстия в верхней или торцевой поверхности завесы, соответствующие места отмечены на корпусе.

Воздушный штуцер должен располагаться в верхней точке трубопровода, а дренажный – в нижней. Воздушный и дренажные штуцера не входят в комплект поставки завесы.

Внимание: будьте осторожны при подключении теплообменников к сети.

При затяжке во избежание скручивания соединительного патрубка необходимо фиксировать его трубно-рычажным ключом.

При его отсутствии рекомендуем прогнать 2 гайки до конца резьбы, законтрить и фиксировать патрубок через гайки рожковым или разводным ключом. См. рис. 4.

Настройка завесы и регулировка воздушного потока

Скорость и направление воздушной струи от завесы должно выбираться в соответствии с текущими условиями. Нагрузка на проем определяется перепадом давления который складывается из термальной разности давления (плотности), ветровой нагрузки, небаланса вентиляции и.т.д.
Для достижения наибольшего эффекта расход воздуха и угол выдува потока навстречу холодному воздуху должны быть тем больше (до 15-200), чем больше нагрузка на проем.

Выбор скоростного режима

Скорость потока должна быть достаточной, чтобы блокировать поступление холодного воздуха. Однако, следует помнить, что слишком высокая скорость будет приводить к выносу тепла из помещения. Помимо этого, скорость и направление потока следует корректировать в соответствии с текущими погодными факторами.

Фильтр (W)

Функции воздушного фильтра, защищающего теплообменник от загрязнения, выполняет мелкоячеистая входная решетка.

Обслуживание и ремонт

Для проведения любых регламентных работ прежде всего:

1. Отсоедините электропитание

FRICO FRICO-LTD.RU RUSSIA
www.frico-ltd.ru info@frico-ltd.ru +7 (495) 215-02-37
Москва. Каширский проезд д. 17 стр. 5

2. Сервисный люк открывается поворотом на 90° фиксаторов, расположенных на нижней панели. См рис.3.
3. По завершении всех операций по ремонту и обслуживанию закройте люк и убедитесь, что фиксаторы надежно его удерживают.

Обслуживание

Моторы вентиляторов и другие элементы не требуют специального обслуживания за исключением периодической очистки. Необходимая периодичность определяется конкретными условиями, но должна производиться не менее 2-х раз в год. Решетки, элементы вентиляторы и внутренние поверхности очищаются с помощью пылесоса или влажной тряпкой. Применение сильнодействующих очистителей не рекомендуется.

Перегрев

Завесы с блоком электронагрева оборудованы защитой от перегрева. При срабатывании термозащиты выполните следующие действия:
1. Отключите электропитание.
2. Дождитесь, пока блок электронагрева остынет.
3. Выясните причины неисправности и устраните их.

Взведение термозащиты производится в следующем порядке:
1. Найдите красную кнопку, расположенную внутри завесы. Она находится под решеткой забора воздуха с левой стороны, если смотреть на завесу изнутри помещения. В завесах длиной 2м два датчика, они расположены в средней части завесы.
2. Нажмите красную кнопку до щелчка.
3. Включите электропитание.

Все моторы вентиляторов оснащены собственной встроенной защитой от перегрева. Она срабатывает при перегреве двигателя. Взведение происходит автоматически после понижения температуры до установленной величины.

Защита от перегрева

Защита от перегрева срабатывает при температуре воздуха на выходе выше +40 °C и независимо от ситуации будет квалифицирована как отказ. Более подробно см. Инструкцию по SIRe.

Замена вентиляторов
1. Определите неисправный вентилятор.
2. Отсоедините кабели питания неисправного вентилятора.
3. Отверните крепежные винты и извлеките его.
4. Установите новый и проделайте все операции в обратном порядке.

Замена блока электронагрева (E)
1. Пометьте и отсоедините кабели блока электронагрева.
2. Отверните крепежные винты и извлеките блок.
3. Установите новый и проделайте все операции в обратном порядке.

Замена теплообменника (W)
1. Закройте запорную арматуру на подающем и обратном трубопроводах.
2. Дождитесь остывания и слейте теплоноситель из теплообменника.
3. Отсоедините трубки теплообменника от магистралей. Отверните винты, фиксирующие теплообменник и извлеките его из корпуса завесы.
4. Установите новый теплообменник на место и проделайте операции в обратном порядке. При заполнении системы штуцер воздухоудаления должен быть ослаблен до полного удаления воздуха.

Слив теплоносителя из теплообменника (W)

Дренажный штуцер расположен в нижней части теплообменника. Доступ к нему обеспечен через сервисный люк.

Возможные неисправности

Если не работают вентиляторы проверьте следующее:
- Проверьте не загромождены ли каналы входа/выхода воздуха какими-либо предметами или материалами, степень загрязненности фильтра.
- Проверьте функции и настройки системы SIRe, см. отдельную Инструкцию.

Если отсутствует нагрев проверьте следующее:
- Проверьте функции и настройки системы SIRe, см. отдельную Инструкцию.

Для приборов с электронагревом также проверьте следующее:

- Подачу питания на блок нагрева, положение защитных устройств.
- Что не было срабатывания термозащиты моторов

Для завес на горячей воде проверьте следующее:
- Не завоздушен ли теплообменник.
- Расход воды достаточен.
- Вода на входе имеет достаточно высокую температуру.

Если неисправность не определяется обратитесь к квалифицированным специалистам.

Если причина неисправности не определяется обратитесь к техническим специалистам уполномоченных дилерских центров.

Устройство защитного отключения – УЗО (E)

Если в цепи установлено УЗО, которое срабатывает при подключении прибора, это может быть следствием повышенной влажности изолирующего слоя нагревательных элементов. Обычно это наблюдается, если прибор не используется в течение длительного времени. Это не должно рассматриваться как неисправность и устраняется временным включением прибора без УЗО, с тем, чтобы удалить избыточную влагу из нагревательных элементов. Процесс может занимать от нескольких часов до нескольких дней. Чтобы избежать возможного накопления влаги, при длительных перерывах в работе оборудования рекомендуется периодически включать его на непродолжительное время.

Меры безопасности

- *Для всех приборов с электронагревом для соблюдения норм по пожаробезопасности должно использоваться устройство защитного отключения (300мА).*
- *Пространство вблизи решеток забора, выдува воздуха не должно загромождаться какими-либо предметами или материалами!*
- *Будьте осторожны, при работе поверхности прибора нагреваются!*
- *По избежание перегрева прибора и появления пожарной опасности он не должен покрываться какими-либо предметами или материалами! (E).*
- *Настоящий прибор не предназначен для использования детьми, людьми не прошедшими специальный инструктаж или лицами с ограниченными умственными способностями, если только они не сопровождаются или не инструктируются персоналом, ответственным за их безопасность. Дети должны быть ограничены в возможности использования прибора без наблюдения со стороны взрослых.*

FRICO
FRICO-LTD.RU RUSSIA
www.frico-ltd.ru info@frico-ltd.ru +7 (495) 215-02-37
Москва. Каширский проезд д. 17 стр. 5

Перевод текста для страниц с рисунками

- Mounting = Монтаж
- water connections = Соединительные патрубки
- See separat manual for xxx = Смотрите отдельную Инструкцию для xxx
- Accessories = принадлежности
- Paralell connection = Параллельное подключение
- Wirings diagrams for xxx, see manual for SIRe. = Электросхемы для xxx, смотрите инструкцию для SIRe.

Таблицы мощности ARxxx

			Температура воды на входе: xx °C Температура в помещении: +xx °C Температура воздуха на выходе: +xx °C*1				Температура воды: xx/xx °C Температура в помещении: +xx °C			
Модель	**Положение венти-лятора**	**Расход воздуха [м³/час]**	**Выходная мощность [кВт]**	**Темп. возвр. воды [°C]**	**Расход воды [л/сек]**	**Падение давления [кПа]**	**Выходная мощность [кВт]*2**	**t воздуха на выходе [°C]**	**Расход воды [л/сек]**	**Падение давления [кПа]**
ARxxx	max									
	min									
ARxxx	max									
	min									
ARxxx	max									
	min									

Технические параметры

Output = Мощность
Output steps = Ступени мощности
Airflow = Расход воздуха
Sound level = Уровень шума
Voltage Amperage (control/heat) = Напряжение / Ток
Voltage = Напряжение
Amperage = Ток
Length = Длина
Weight = Вес

*1) Условия: Расстояние до прибора 5 метров. Фактор направленности 2. Эквивалентная площадь звукопоглощения 200 м2. При низком/высоком расходе воздуха.
*2) Δt = Увеличение температуры проходящего воздуха при полной выходной мощности и min/max расходе воздуха.
*3) Для температуры воды 60/40 °C, и воздуха на входе +18 °C.
*4) Для температуры воды 40/30 °C, и воздуха на входе +18 °C.
Classe di protezione: Montaggio incassato: sopra il controssoffitto: IP44, sotto il controssoffitto: IP20
Сертификация: SEMKO и ГОСТ, стандарт CE.

Main office
Frico AB
Box 102
SE-433 22 Partille
Sweden

Tel: +46 31 336 86 00
Fax: +46 31 26 28 25
mailbox@frico.se
www.frico.se

For latest updated information and information about your local contact: www.frico.se

Art.no 207378, 20130318 HH/ LT/SÄ

FRICO
FRICO-LTD.RU RUSSIA
www.frico-ltd.ru info@frico-ltd.ru +7 (495) 215-02-37
Москва. Каширский проезд д. 17 стр. 5