www.frico-ltd.ru
info@frico-ltd.ru
+7 (495) 215-02-37
Москва
Каширский проезд д. 17 стр. 5

Original instructions

AC Corinte ACCS

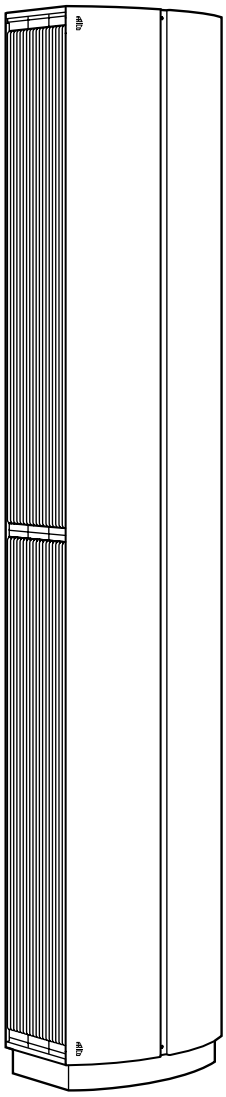

SE 22
GB 28
NO 32
DE 37
ES 42
FR 47
IT 52
NL 57
PL 62
RU 67

SE

Introduktionssidorna består huvudsakligen av bilder. För översättning av de engelska texter som används, se respektive språksidor.

GB

The introduction pages consist mainly of pictures. For translation of the English texts used, see the respective language pages.

NO

Introduksjonssidene består hovedsakelig av bilder. For oversettelse av de engelske tekstene, se de respektive språksidene

FR

Les pages de présentation contiennent principalement des images. Consulter la page correspondant à la langue souhaitée.

DE

Die Einleitungsseiten bestehen hauptsächlich aus Bildern. Für die Übersetzung der verwendeten Texte in englischer Sprache, siehe die entsprechenden Sprachseiten.

ES

Las páginas introductorias contienen básicamente imágenes. Consulte la traducción de los textos en inglés que las acompañan en las páginas del idioma correspondiente.

NL

De inleidende pagina's bevatten hoofdzakelijk afbeeldingen. Voor een vertaling van de gebruikte Engelse teksten, zie de pagina's van de resp. taal.

IT

Le pagine introduttive contengono prevalentemente immagini. Per le traduzioni dei testi scritti in inglese, vedere le pagine nelle diverse lingue.

PL

Początkowe strony zawierają głównie rysunki. Tłumaczenie wykorzystanych tekstów angielskich znajduje się na odpowiednich stronach językowych.

RU

Страницы в начале Инструкции состоят в основном из рисунков, схем и таблиц. Перевод встречающегося там текста приведен в разделе RU.

FRICO
FRICO-LTD.RU RUSSIA
www.frico-ltd.ru info@frico-ltd.ru +7 (495) 215-02-37
Москва. Каширский проезд д. 17 стр. 5

Vertical mounting

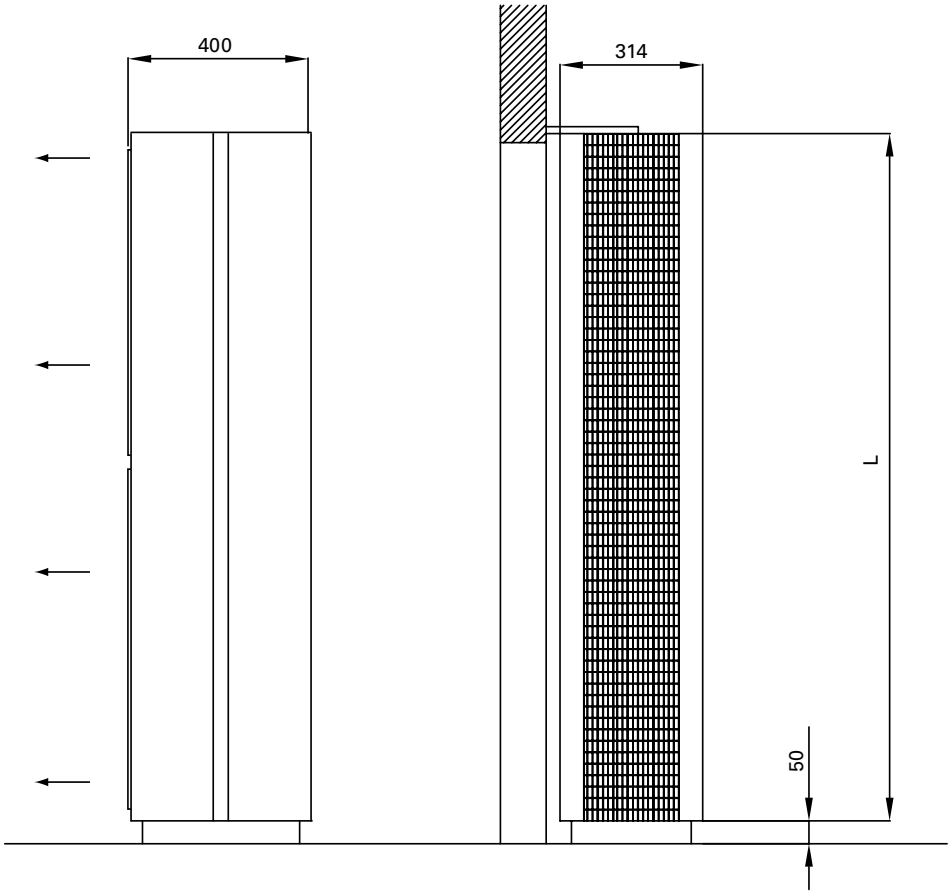

	L [mm]
ACCS20	2000
ACCS25	2500
ACCS30	3000

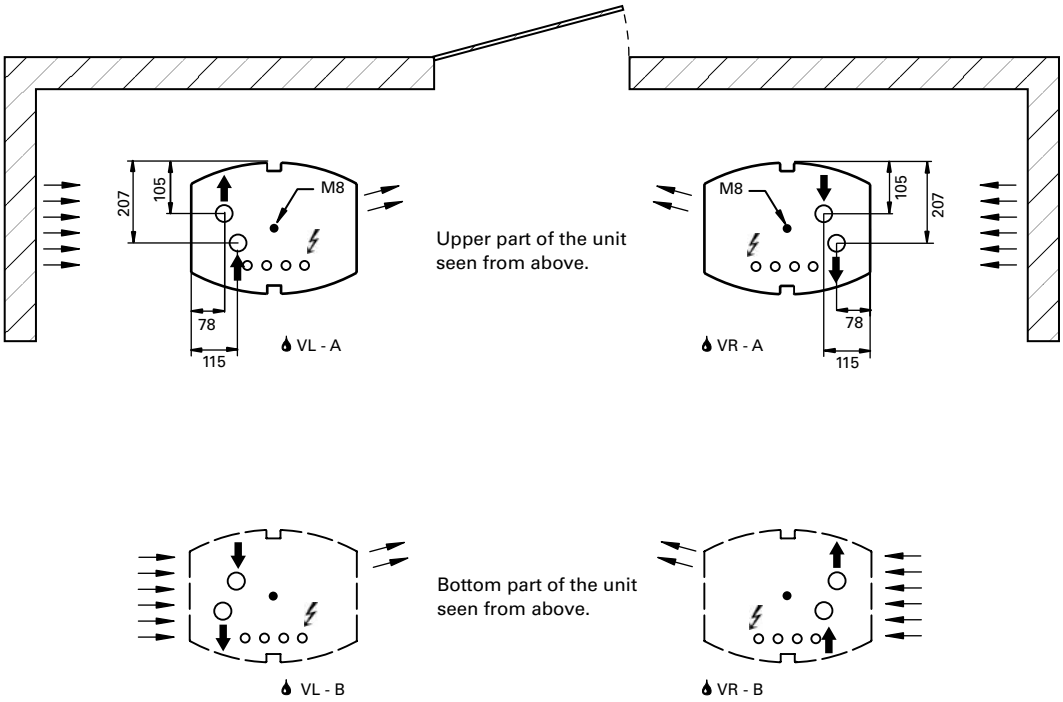

Connection dimensions, inside thread: 1", DN25

Dimensions and connections

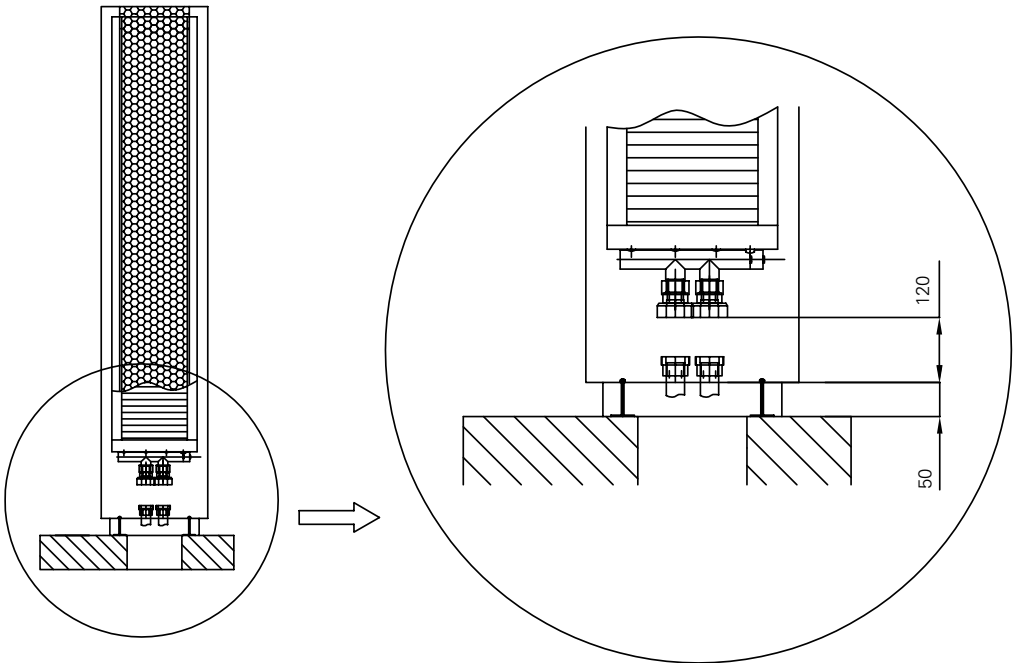

Fig. 1: Details of ACCS W

Securing

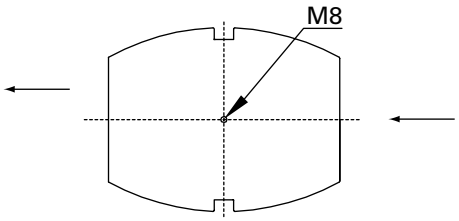

Note! The air curtain must be secured in the wall or ceiling.

Fig. 2: Securing in the wall or ceiling.

FRICO-LTD.RU RUSSIA
www.frico-ltd.ru info@frico-ltd.ru +7 (495) 215-02-37
Москва. Каширский проезд д. 17 стр. 5

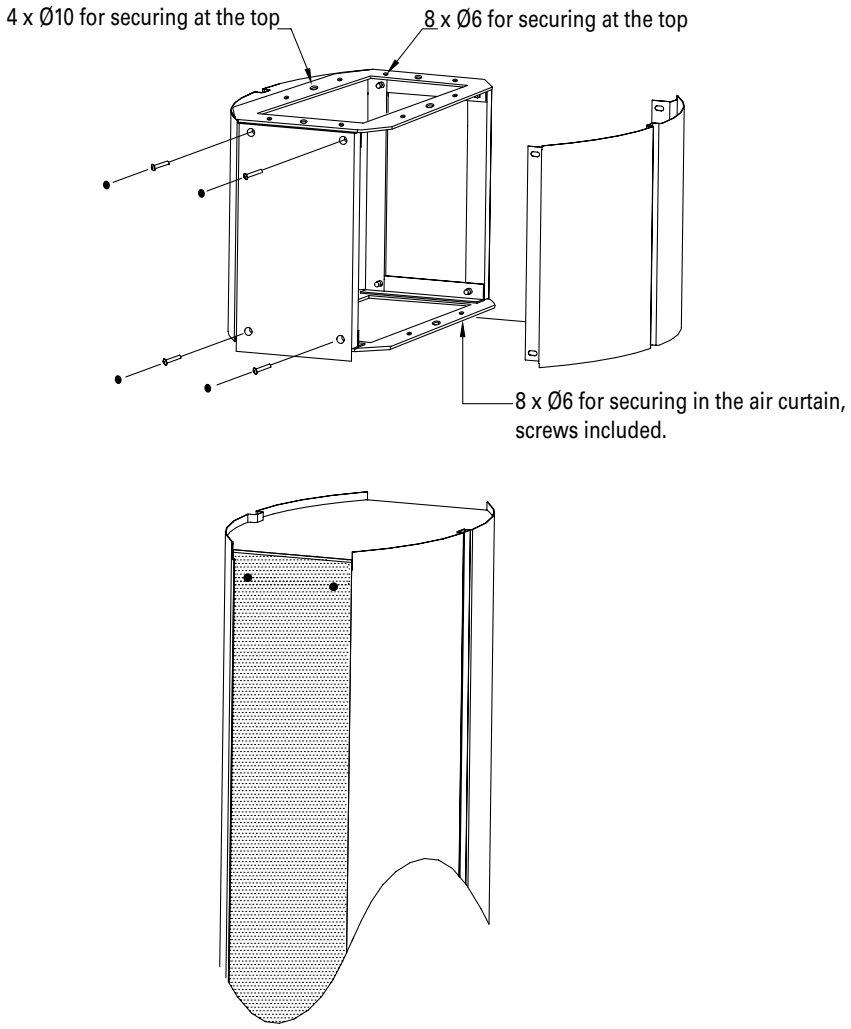

Fig. 3: Extension hood, Accessory

Horizontal mounting

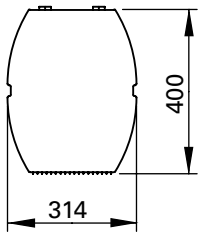

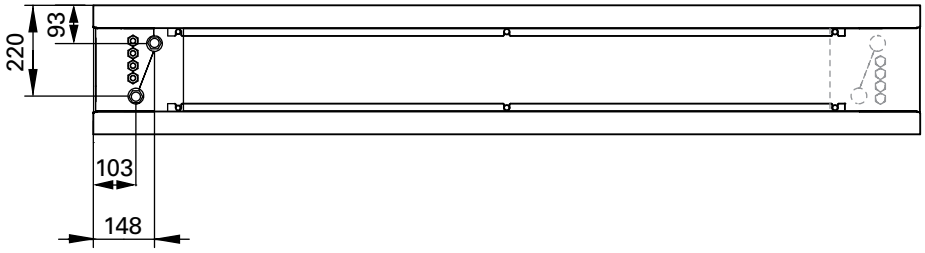

	L [mm]
ACCS10	1000
ACCS15	1500
ACCS20	2000
ACCS25	2500
ACCS30	3000

Connection dimensions W, inside thread: 3/4", DN20

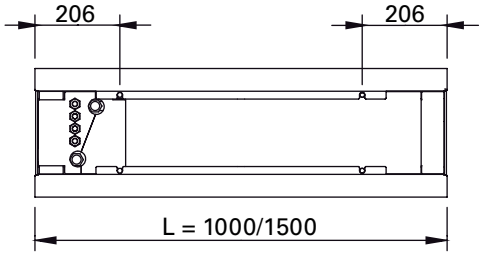

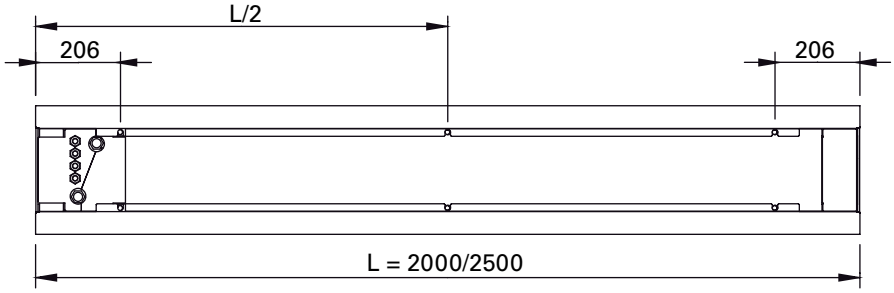

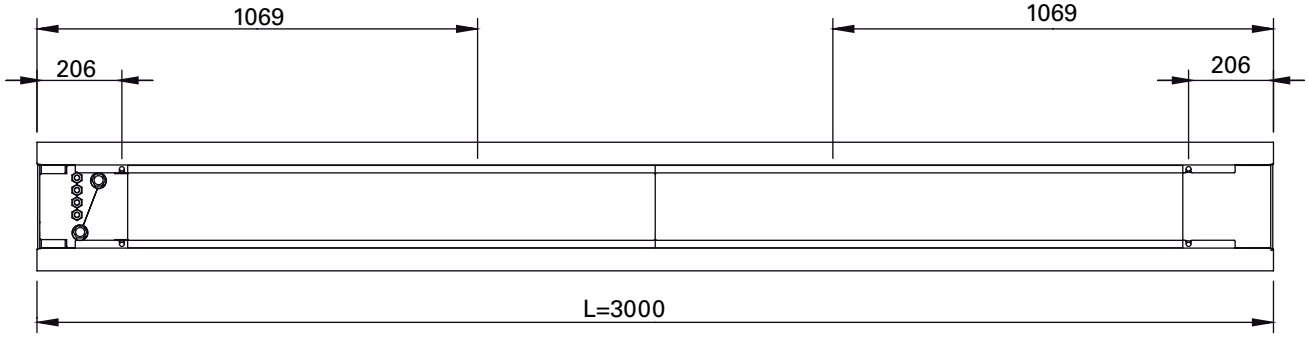

Mounting dimensions

FRICO-LTD.RU RUSSIA
www.frico-ltd.ru info@frico-ltd.ru +7 (495) 215-02-37
Москва. Каширский проезд д. 17 стр. 5

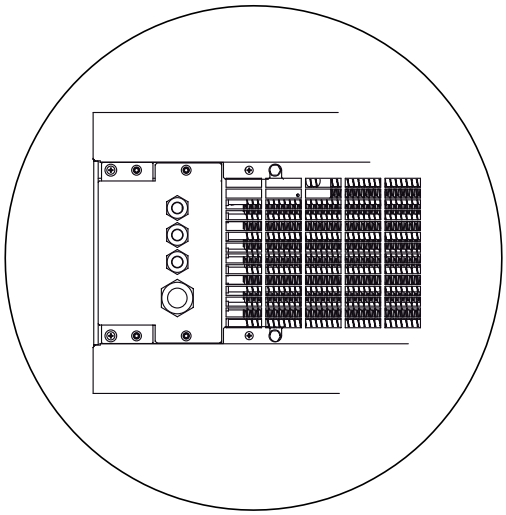

Fig. 4: Details of ACCS E

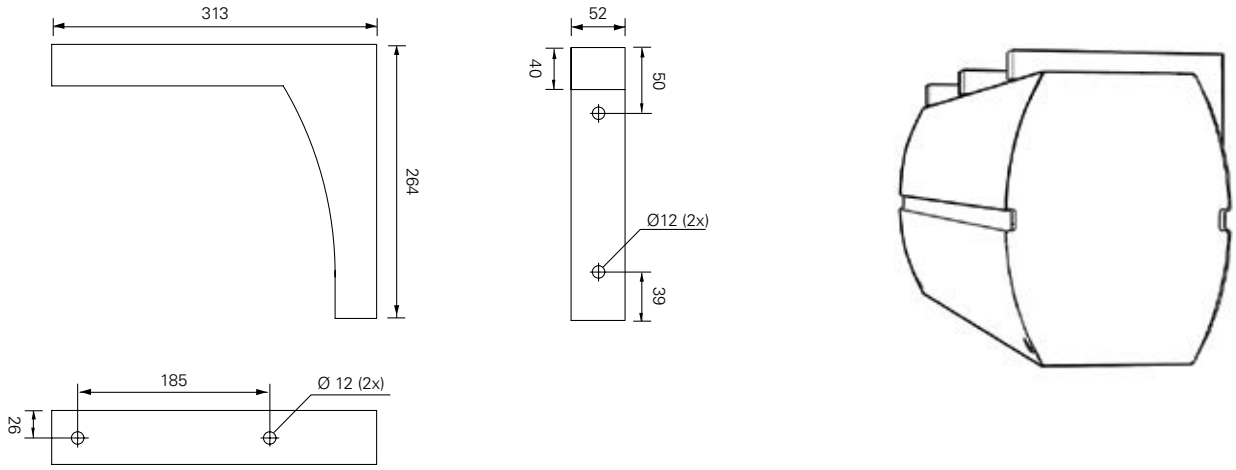

Fig. 5: ACCS Wall bracket, Accessory

Vertical and horizontal mounting

To open

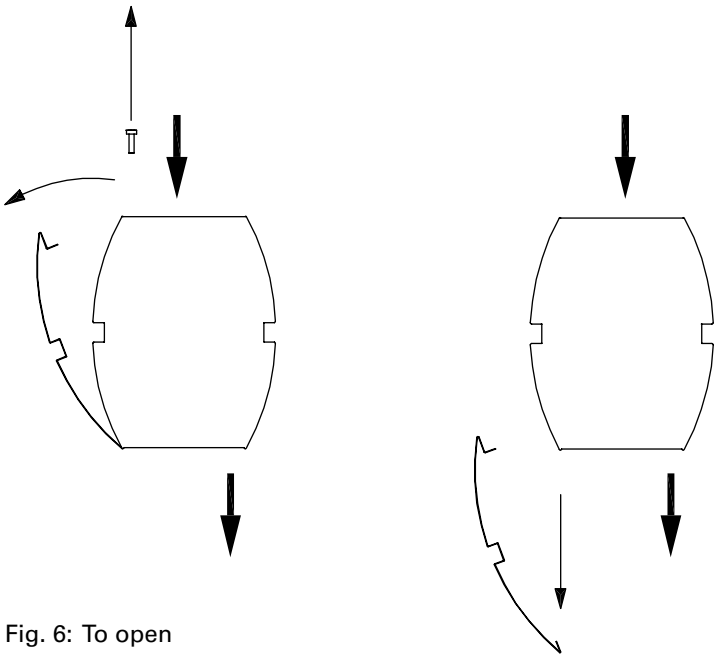

Fig. 6: To open

Minimum distance

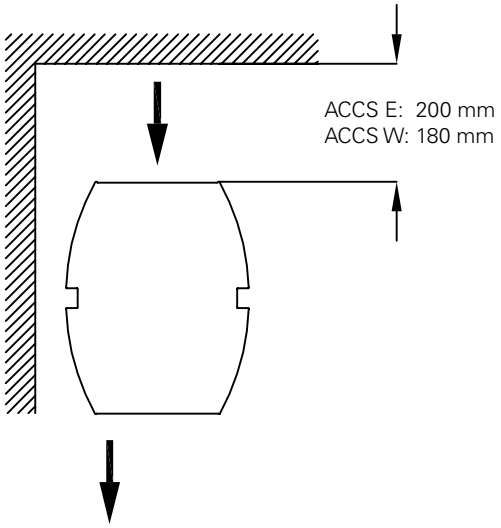

Fig. 7: Minimum distances

FRICO-LTD.RU RUSSIA
www.frico-ltd.ru info@frico-ltd.ru +7 (495) 215-02-37
Москва. Каширский проезд д. 17 стр. 5

Accessories

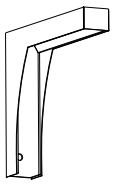

ACCW

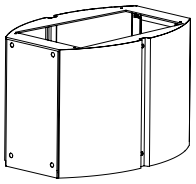

ACCSEH

AXP300

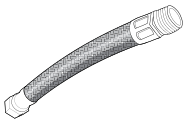

FH1025

Type
ACCWBB
ACCWBP
ACCWBMP
ACCSEH
AXP300
FH1025

Accessories

SIRe

SIReB	673 09 57		
SIReAC	673 09 64		
SIReAA	673 09 66		
SIReRTX	673 09 22	70x33x23 mm	
SIReUR	673 09 21	114x70x50 mm	
SIReWTA			
SIReCJ4			
SIReCJ6			
SIReCC603	673 09 23		3 m
SIReCC605	673 09 24		5 m
SIReCC610	673 09 25		10 m
SIReCC615	673 09 26		15 m
SIReCC403	673 09 27		30 m
SIReCC405	673 09 28		50 m
SIReCC410	673 09 29		10 m
SIReCC415	673 09 30		15 m

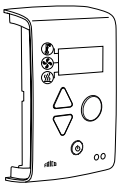
SIReB

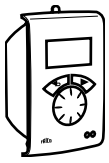
SIReUR

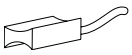
SIReWTA

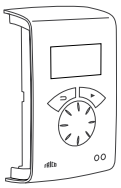
SIReAC/SIReAA

SIReCJ4/SIReCJ6

SIReRTX

SIReCC

Type	RSK-nr	Connection
VMO15LF	673 09 47	DN15
VMO15NF	673 09 48	DN15
VMO20	673 09 49	DN20
VMO25	673 09 50	DN25
VMOP15LF	673 09 51	DN15
VMOP15NF	673 09 52	DN15
VMOP20	673 09 53	DN20
VMOP25	673 09 54	DN25
VOS15LF	673 09 35	DN15
VOS15NF	673 09 36	DN15
VOS20	673 09 37	DN20
VOS25	673 09 38	DN25
VOSP15 LF	673 09 43	DN15
VOSP15NF	673 09 44	DN15
VOSP20	673 09 45	DN20
VOSP25	673 09 46	DN25
VOT15		DN15
VOT20		DN20
VOT25		DN25
VMT15		DN15
VMT20		DN20
VMT25		DN25
VAT	482 98 30	

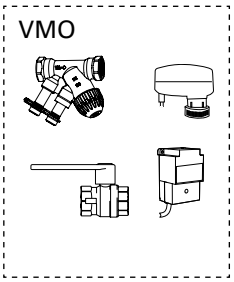

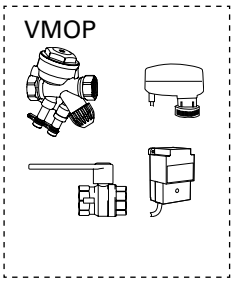

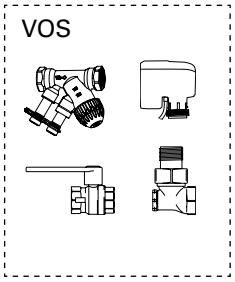

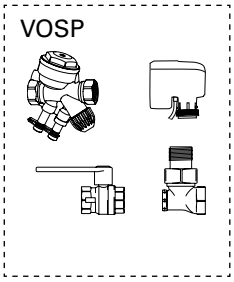

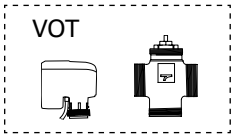

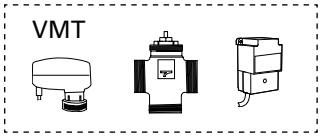

FRICO
FRICO-LTD.RU RUSSIA
www.frico-ltd.ru info@frico-ltd.ru +7 (495) 215-02-37
Москва. Каширский проезд д. 17 стр. 5

AC Corinte ACCS

ACCS E

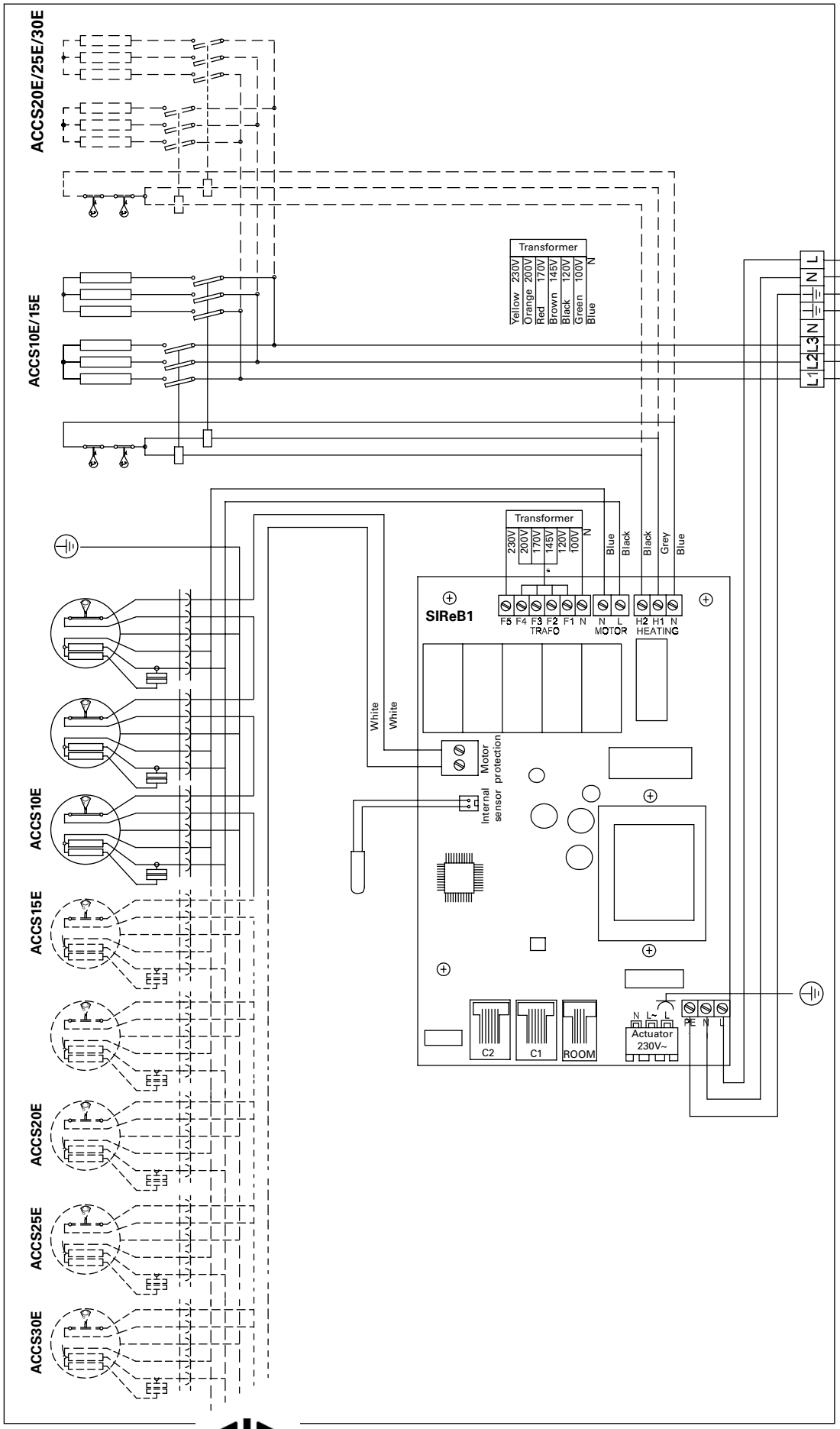

FRICO
FRICO-LTD.RU RUSSIA
www.frico-ltd.ru info@frico-ltd.ru +7 (495) 215-02-37
Москва. Каширский проезд д. 17 стр. 5

AC Corinte ACCS

ACCS W

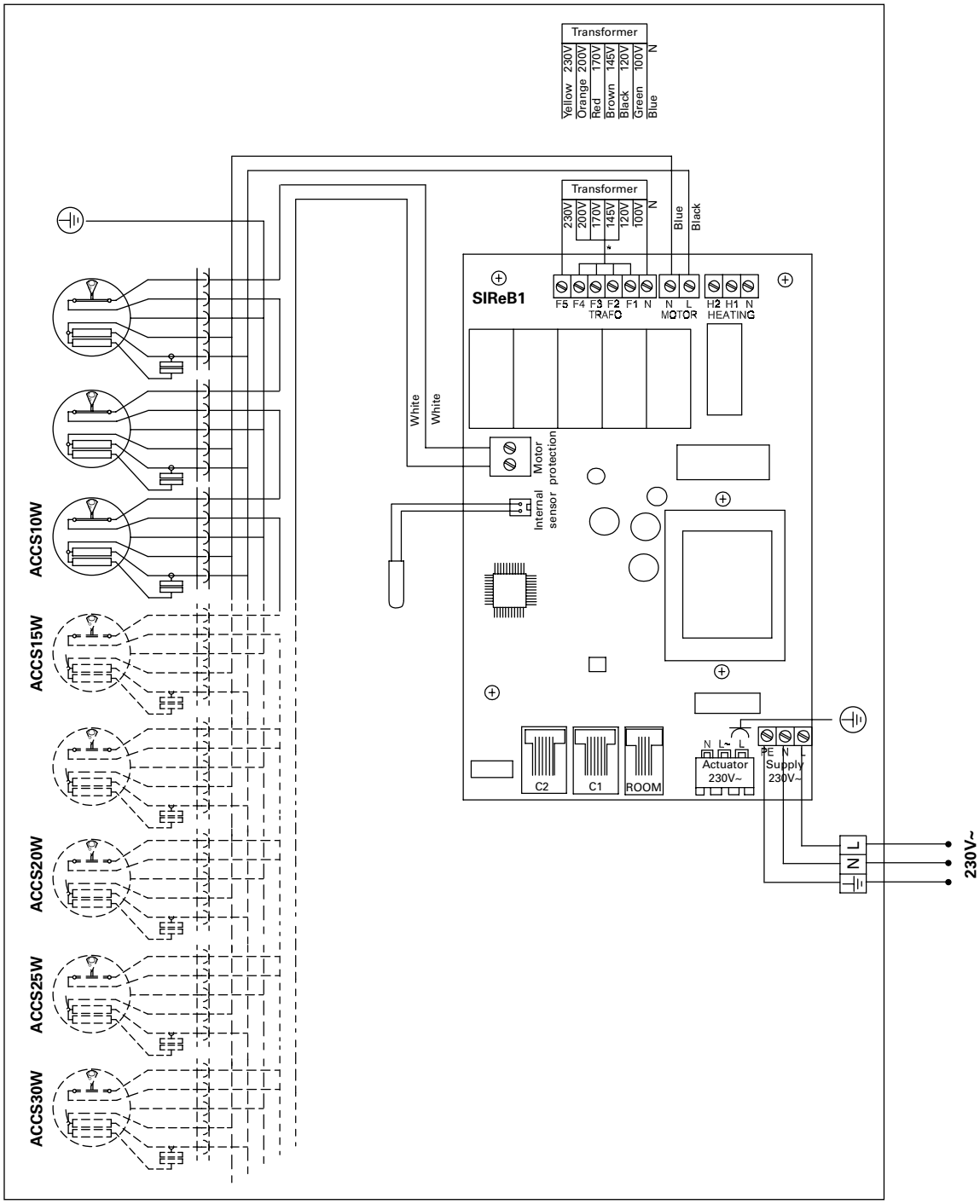

FRICO
FRICO-LTD.RU RUSSIA
www.frico-ltd.ru info@frico-ltd.ru +7 (495) 215-02-37
Москва. Каширский проезд д. 17 стр. 5

SIReB Basic

ACCS E

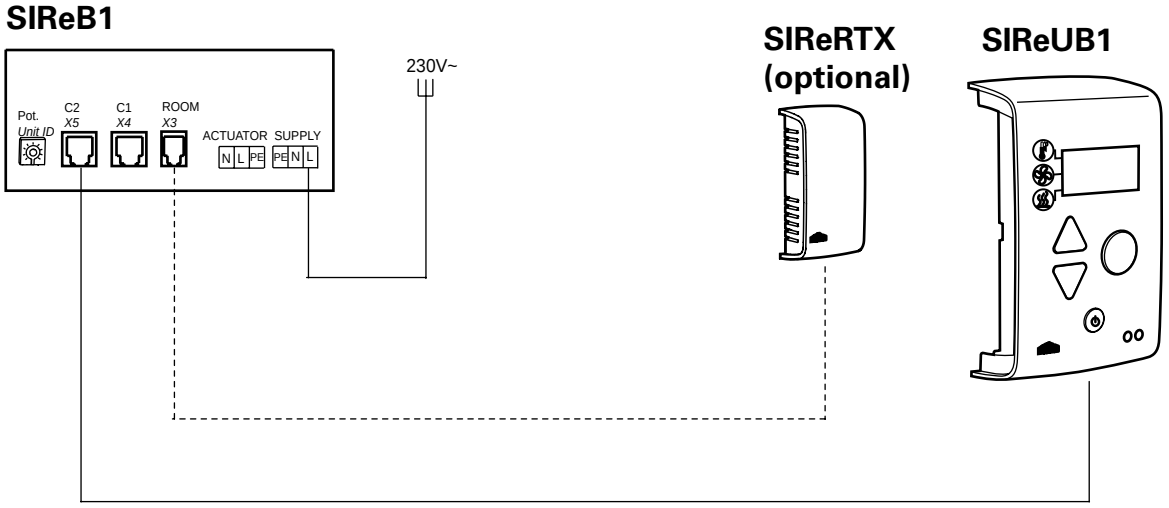

SIReB Basic - Parallel connection

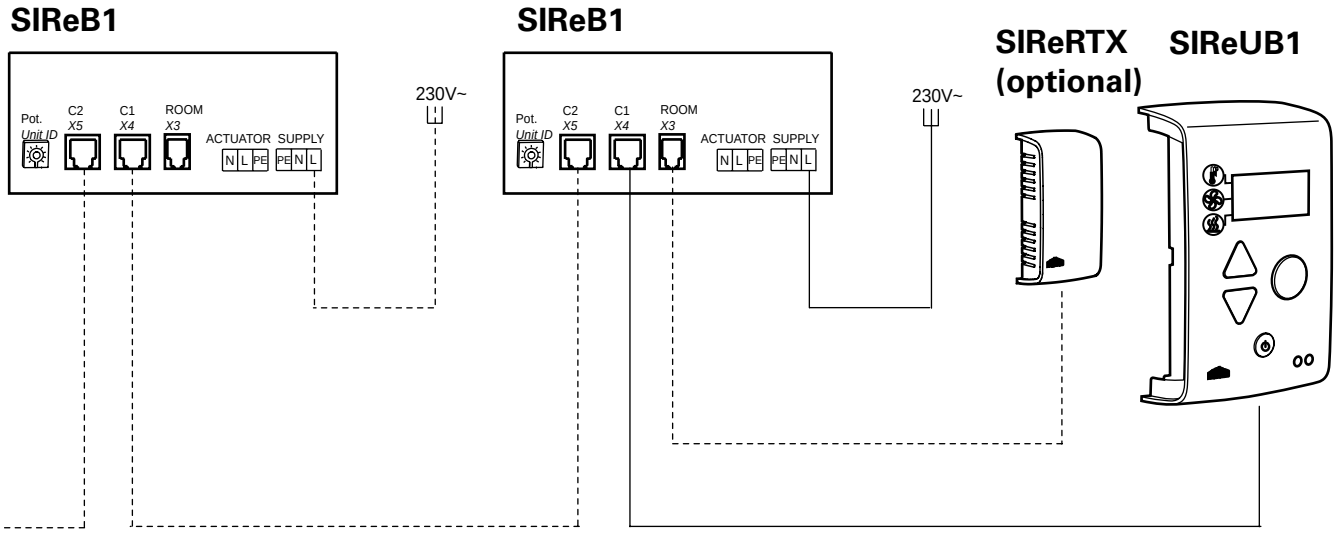

Wiring diagrams for SIReAC Competent and SIReAA Advanced, see manuals for SIRe.

SIReB Basic

ACCS W

SIReB1

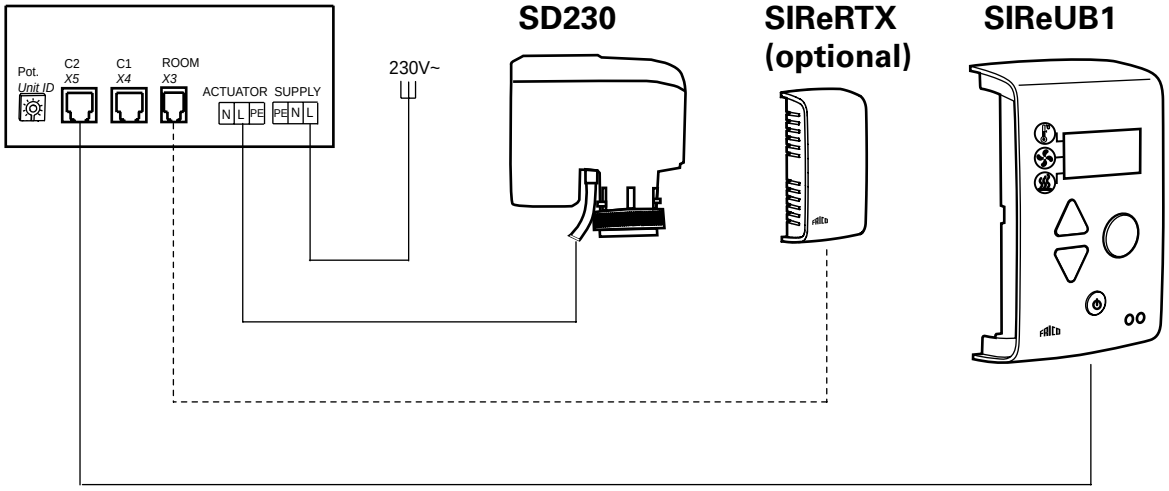

FRICO-LTD.RU RUSSIA
www.frico-ltd.ru info@frico-ltd.ru +7 (495) 215-02-37
Москва. Каширский проезд д. 17 стр. 5

SIReB Basic - Parallel connection

ACCS W

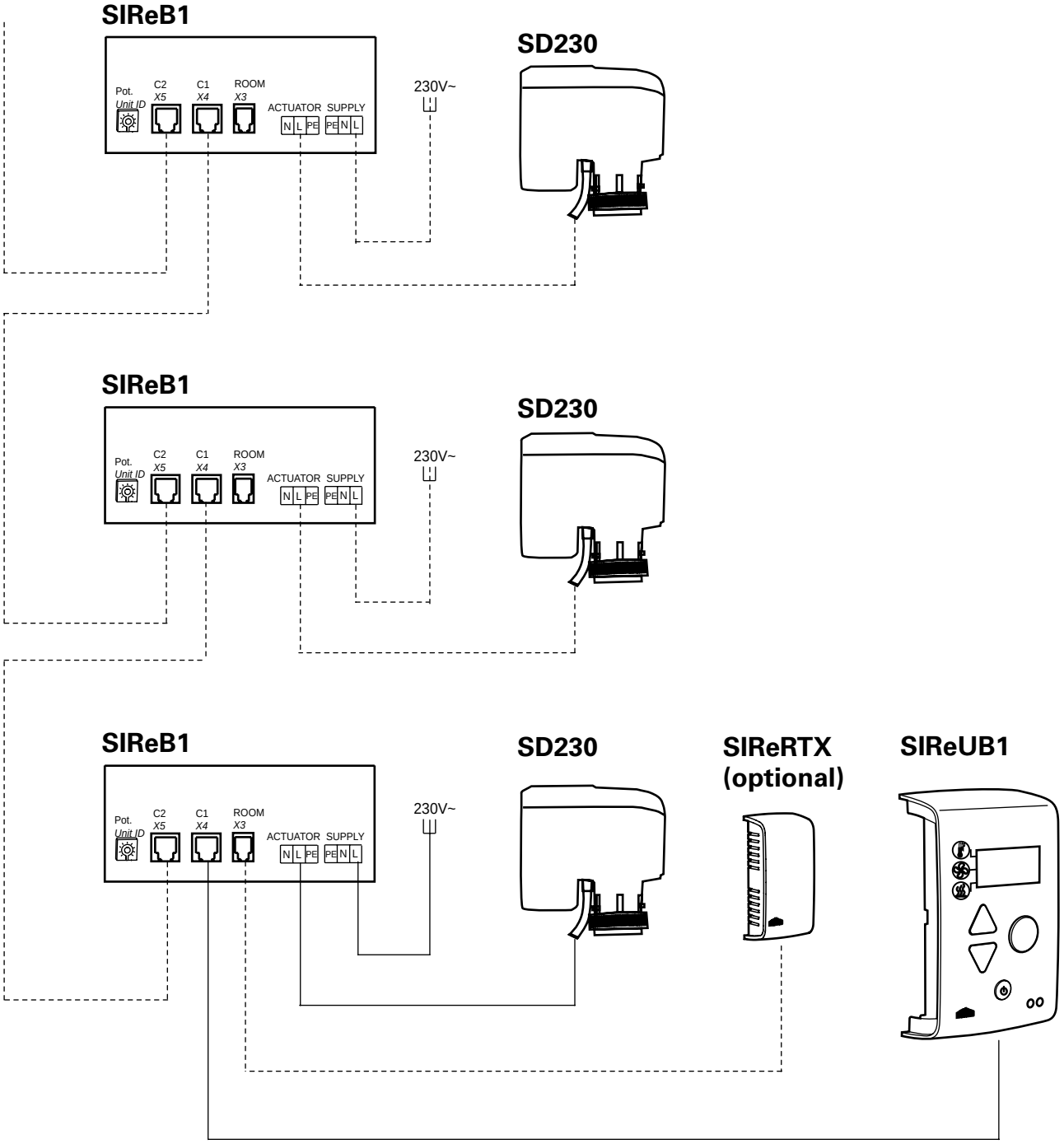

Wiring diagrams for SIReAC Competent and SIReAA Advanced, see manuals for SIRe.

Output charts water

ACCS WH, Horizontal mounting

			Supply water temperature: 110 °C Room temperature: +18 °C Outlet air temperature: +35 °C*1				Water temperature: 110/80 °C Room temperature: +18 °C			
Type	**Fan position**	**Airflow [m³/h]**	**Output [kW]**	**Return water temp. [°C]**	**Water flow [l/s]**	**Pressure drop [kPA]**	**Output*2 [kW]**	**Outlet air temp. [°C]**	**Water flow [l/s]**	**Pressure drop [kPA]**
ACCS10WH	max	1900	10,9	45,7	0,04	2,0	16,6	43,9	0,14	15,9
	min	950	5,4	32,7	0,02	0,5	11,1	52,7	0,09	7,7
ACCS15WH	max	2600	14,9	48,0	0,06	0,8	22,6	43,9	0,19	5,7
	min	1350	7,7	39,8	0,03	0,2	15,5	52,0	0,13	2,9
ACCS20WH	max	3800	21,7	45,7	0,08	1,9	33,3	44,0	0,28	14,9
	min	1980	11,3	33,0	0,04	0,4	22,8	52,2	0,19	7,5
ACCS25WH	max	4500	25,8	45,0	0,10	1,1	40,6	44,8	0,33	9,9
	min	2340	13,4	36,0	0,04	0,4	27,6	53,0	0,23	4,9
ACCS30WH	max	5100	29,2	36,2	0,10	1,6	52,5	48,6	0,43	21,3
	min	2660	15,2	29,4	0,05	0,4	35,2	57,3	0,29	10,3

			Supply water temperature: 90 °C Room temperature: +18 °C Outlet air temperature: +35 °C*1				Water temperature: 90/70 °C Room temperature: +18 °C			
Type	**Fan position**	**Airflow [m³/h]**	**Output [kW]**	**Return water temp. [°C]**	**Water flow [l/s]**	**Pressure drop [kPA]**	**Output*2 [kW]**	**Outlet air temp. [°C]**	**Water flow [l/s]**	**Pressure drop [kPA]**
ACCS10WH	max	1900	10,9	53,5	0,07	5,6	13,4	39,0	0,16	23,2
	min	950	5,4	37,3	0,02	0,9	8,9	45,9	0,11	11,2
ACCS15WH	max	2600	14,9	54,7	0,10	2,1	18,3	38,9	0,22	8,3
	min	1350	7,7	40,7	0,04	0,4	12,5	45,5	0,15	4,2
ACCS20WH	max	3800	21,7	53,4	0,14	5,1	26,9	39,0	0,33	21,6
	min	1980	11,3	38,0	0,05	0,9	18,4	45,6	0,23	10,9
ACCS25WH	max	4500	25,8	52,0	0,17	4,1	32,9	39,7	0,41	21,0
	min	2340	13,4	37,6	0,06	0,7	22,2	46,3	0,27	10,1
ACCS30WH	max	5100	29,2	43,0	0,15	3,5	42,5	42,8	0,52	31,1
	min	2660	15,2	31,7	0,06	0,8	28,4	49,7	0,35	15

			Supply water temperature: 80 °C Room temperature: +18 °C Outlet air temperature: +35 °C*1				Water temperature: 80/60 °C Room temperature: +18 °C			
Type	**Fan position**	**Airflow [m³/h]**	**Output [kW]**	**Return water temp. [°C]**	**Water flow [l/s]**	**Pressure drop [kPA]**	**Output*2 [kW]**	**Outlet air temp. [°C]**	**Water flow [l/s]**	**Pressure drop [kPA]**
ACCS10WH	max	1900	10,9	58,8	0,13	14,8	11,1	35,4	0,14	16,9
	min	950	5,4	41	0,03	1,5	7,4	41,2	0,09	8,2
ACCS15WH	max	2600	14,9	59,0	0,17	5,4	15,1	35,3	0,18	6,0
	min	1350	7,7	43,0	0,05	0,6	10,3	40,7	0,13	3,0
ACCS20WH	max	3800	21,7	58,2	0,24	12,9	22,3	35,4	0,27	15,7
	min	1980	11,3	41,8	0,07	1,6	15,3	40,9	0,19	8,0
ACCS25WH	max	4500	25,8	56,5	0,27	7,1	27,1	35,9	0,33	10,4
	min	2340	13,4	41,2	0,08	0,9	18,5	41,4	0,23	5,2
ACCS30WH	max	5100	29,2	47,5	0,22	6,9	35,2	38,5	0,43	22,5
	min	2660	15,2	35	0,08	1,3	23,5	44,3	0,29	10,9

FRICO
FRICO-LTD.RU RUSSIA
www.frico-ltd.ru info@frico-ltd.ru +7 (495) 215-02-37
Москва. Каширский проезд д. 17 стр. 5

			Supply water temperature: 82 °C Room temperature: +18 °C Outlet air temperature: +35 °C*1				Water temperature: 82/71 °C Room temperature: +18 °C			
Type	**Fan position**	**Airflow [m³/h]**	**Output [kW]**	**Return water temp. [°C]**	**Water flow [l/s]**	**Pressure drop [kPA]**	**Output*2 [kW]**	**Outlet air temp. [°C]**	**Water flow [l/s]**	**Pressure drop [kPA]**
ACCS10WH	max	1900	10,9	57,4	0,11	11,3	12,9	38,2	0,29	64,1
	min	950	5,4	40,0	0,03	1,3	8,5	44,7	0,19	30,4
ACCS15WH	max	2600	14,9	58,0	0,15	4,2	17,7	38,3	0,39	23,3
	min	1350	7,7	42,6	0,05	0,6	12,0	44,3	0,27	11,4
ACCS20WH	max	3800	21,7	57,0	0,21	10,1	25,9	38,2	0,58	60,0
	min	1980	11,3	41,0	0,07	1,4	17,6	44,4	0,39	29,8
ACCS25WH	max	4500	25,8	55,5	0,24	8,0	31,7	38,9	0,71	40,9
	min	2340	13,4	40,5	0,08	1,1	21,4	45,1	0,48	28,7
ACCS30WH	max	5100	29,2	46,4	0,20	5,8	40,5	41,6	0,89	85,4
	min	2660	15,2	34,0	0,08	1,1	26,9	48,0	0,60	40,4

*1) Recommended outlet air temperature for good comfort and optimized output.
*2) Nominal output at given supply and return water temperature.

See www.frico.se for additional calculations.

Output charts water

ACCS WH, Vertical mounting

			Supply water temperature: 110 °C Room temperature: +18 °C Outlet air temperature: +35 °C*1				Water temperature: 110/80 °C Room temperature: +18 °C			
Type	**Fan position**	**Airflow [m³/h]**	**Output [kW]**	**Return water temp. [°C]**	**Water flow [l/s]**	**Pressure drop [kPA]**	**Output*2 [kW]**	**Outlet air temp. [°C]**	**Water flow [l/s]**	**Pressure drop [kPA]**
ACCS20WH	max	3800	21,9	32,4	0,07	1,5	31,9	42,7	0,13	4,8
	min	1980	11,4	26,1	0,03	0,4	21,3	49,7	0,09	2,3
ACCS25WH	max	4500	26,0	34,9	0,09	2,2	35,2	41,0	0,14	5,8
	min	2340	13,5	27,3	0,04	0,6	23,7	47,9	0,10	2,8
ACCS30WH	max	5100	29,4	23,6	0,08	1,2	57,8	51,3	0,24	8,5
	min	2660	15,4	20,6	0,04	0,4	38,5	60,6	0,16	3,9

			Supply water temperature: 90 °C Room temperature: +18 °C Outlet air temperature: +35 °C*1				Water temperature: 90/70 °C Room temperature: +18 °C			
Type	**Fan position**	**Airflow [m³/h]**	**Output [kW]**	**Return water temp [°C]**	**Water flow [l/s]**	**Pressure drop [kPA]**	**Output*2 [kW]**	**Outlet air temp. [°C]**	**Water flow [l/s]**	**Pressure drop [kPA]**
ACCS20WH	max	3800	21,9	37,6	0,10	3,1	36,6	46,3	0,45	52,3
	min	1980	11,4	29,6	0,05	0,7	24,3	54,1	0,30	23,5
ACCS25WH	max	4500	26,0	40,7	0,13	4,8	40,4	44,4	0,49	63,5
	min	2340	13,5	31,2	0,06	1,0	27,1	52,1	0,33	29,1
ACCS30WH	max	5100	29,4	27,0	0,11	2,3	62,3	53,9	0,76	82,3
	min	2660	15,4	22,5	0,06	0,6	40,6	62,9	0,50	35,6

			Supply water temperature: 80 °C Room temperature: +18 °C Outlet air temperature: +35 °C*1				Water temperature: 80/60 °C Room temperature: +18 °C			
Type	**Fan position**	**Airflow [m³/h]**	**Output [kW]**	**Return water temp. [°C]**	**Water flow [l/s]**	**Pressure drop [kPA]**	**Output*2 [kW]**	**Outlet air temp. [°C]**	**Water flow [l/s]**	**Pressure drop [kPA]**
ACCS20WH	max	3800	21,9	41,1	0,14	5,5	30,3	41,5	0,37	36,3
	min	1980	11,4	32,0	0,06	1,1	20,1	47,9	0,25	16,4
ACCS25WH	max	4500	26,0	44,4	0,18	9,0	33,4	39,9	0,41	44,1
	min	2340	13,5	33,8	0,07	1,6	22,4	46,2	0,27	20,3
ACCS30WH	max	5100	29,4	29,5	0,14	3,4	51,9	48,0	0,63	57,8
	min	2660	15,4	23,8	0,07	1,2	33,9	55,5	0,41	25,3

			Supply water temperature: 82 °C Room temperature: +18 °C Outlet air temperature: +35 °C*1				Water temperature: 82/71 °C Room temperature: +18 °C			
Type	**Fan position**	**Airflow [m³/h]**	**Output [kW]**	**Return water temp. [°C]**	**Water flow [l/s]**	**Pressure drop [kPA]**	**Output*2 [kW]**	**Outlet air temp. [°C]**	**Water flow [l/s]**	**Pressure drop [kPA]**
ACCS20WH	max	3800	21,9	40,3	0,13	4,8	35,1	45,2	0,78	156,4
	min	1980	11,4	31,5	0,06	1,0	23,3	52,6	0,52	69,7
ACCS25WH	max	4500	26,0	43,3	0,16	7,8	38,8	43,4	0,86	190,3
	min	2340	13,5	33,3	0,07	1,5	26,0	50,7	0,58	86,4
ACCS30WH	max	5100	29,4	29,0	0,13	3,1	58,9	52,0	1,31	239,4
	min	2660	15,4	23,7	0,06	0,8	38,1	60,2	0,85	101,6

*1) Recommended outlet air temperature for good comfort and optimized output.

*2) Nominal output at given supply and return water temperature.

See www.frico.se for additional calculations.

FRICO
FRICO-LTD.RU RUSSIA
www.frico-ltd.ru info@frico-ltd.ru +7 (495) 215-02-37
Москва. Каширский проезд д. 17 стр. 5

Output charts water

ACCS WL, Horizontal mounting

			Supply water temperature: 80 °C Room temperature: +18 °C Outlet air temperature: +35 °C*1				Water temperature: 80/60 °C Room temperature: +18 °C			
Type	**Fan position**	**Airflow [m³/h]**	**Output [kW]**	**Return water temp. [°C]**	**Water flow [l/s]**	**Pressure drop [kPA]**	**Output*2 [kW]**	**Outlet air temp. [°C]**	**Water flow [l/s]**	**Pressure drop [kPA]**
ACCS10WL	max	1900	10,9	39,0	0,06	5,4	15,4	42,1	0,19	35,0
	min	950	5,4	29,0	0,03	1,1	9,9	49,0	0,12	15,9
ACCS15WL	max	2600	14,9	27,5	0,07	2,1	27,9	49,9	0,34	33,3
	min	1350	7,8	25,3	0,03	0,7	17,7	57,0	0,22	14,9
ACCS20WL	max	3800	21,8	29,5	0,11	1,8	39,7	49,0	0,48	24,7
	min	1980	11,3	27,1	0,05	0,5	25,3	56,0	0,31	11,1
ACCS25WL	max	4500	25,9	27,5	0,12	2,8	48,8	50,2	0,60	44,4
	min	2340	13,4	24,2	0,06	0,8	31,0	57,4	0,38	19,8
ACCS30WL	max	5100	29,2	25,9	0,13	3,9	57,1	51,2	0,70	70,2
	min	2660	15,3	22,5	0,06	1,2	36,2	58,4	0,44	31,2

			Supply water temperature: 70 °C Room temperature: +18 °C Outlet air temperature: +35 °C*1				Water temperature: 70/50 °C Room temperature: +18 °C			
Type	**Fan position**	**Airflow [m³/h]**	**Output [kW]**	**Return water temp. [°C]**	**Water flow [l/s]**	**Pressure drop [kPA]**	**Output*2 [kW]**	**Outlet air temp. [°C]**	**Water flow [l/s]**	**Pressure drop [kPA]**
ACCS10WL	max	1900	10,9	43,5	0,36	11,8	12,3	37,2	0,15	23,8
	min	950	5,4	32,0	0,12	1,9	8,0	42,9	0,10	11,1
ACCS15WL	max	2600	14,9	30,5	0,33	3,5	22,5	43,7	0,28	23,3
	min	1350	7,7	26,0	0,15	1,0	14,2	49,3	0,17	10,4
ACCS20WL	max	3800	21,7	32,5	0,51	3,0	31,8	42,8	0,39	17,0
	min	1980	11,4	27,7	0,23	0,8	20,3	48,4	0,25	7,7
ACCS25WL	max	4500	25,9	30,5	0,57	4,6	39,4	44,0	0,48	31,1
	min	2340	13,4	25,1	0,26	1,2	24,9	49,6	0,30	13,8
ACCS30WL	max	5100	29,2	28,7	0,62	6,3	45,9	44,7	0,56	48,7
	min	2660	15,3	23,6	0,29	1,7	29,2	50,6	0,36	21,8

Output charts water

ACCS WL, Horizontal mounting

			Supply water temperature: 60 °C Room temperature: +18 °C Outlet air temperature: +35 °C*1				Water temperature: 60/40 °C Room temperature: +18 °C			
Type	**Fan position**	**Airflow [m³/h]**	**Output [kW]**	**Return water temp. [°C]**	**Water flow [l/s]**	**Pressure drop [kPA]**	**Output*2 [kW]**	**Outlet air temp. [°C]**	**Water flow [l/s]**	**Pressure drop [kPA]**
ACCS10WL	max	1900	10,9	49,0	0,24	56,9	9,0	32,1	0,11	14,3
	min	950	5,4	36,5	0,06	4,5	5,9	36,4	0,07	6,7
ACCS15WL	max	2600	14,9	35,0	0,14	8,0	16,8	37,2	0,20	14,3
	min	1350	7,7	27,5	0,06	1,6	10,7	41,6	0,13	6,5
ACCS20WL	max	3800	21,7	37,0	0,23	7,2	23,5	36,3	0,28	10,3
	min	1980	11,4	29,2	0,09	1,4	15,1	40,6	0,18	4,7
ACCS25WL	max	4500	25,9	34,5	0,24	9,9	29,3	37,3	0,36	18,9
	min	2340	13,4	27,5	0,10	2,1	18,7	41,8	0,23	8,6
ACCS30WL	max	5100	29,2	32,8	0,26	13,3	34,6	38,2	0,42	30,5
	min	2660	15,3	26,3	0,11	3,0	22,0	42,6	0,27	13,7

			Supply water temperature: 55 °C Room temperature: +18 °C Outlet air temperature: +35 °C*1				Water temperature: 55/35 °C Room temperature: +18 °C			
Type	**Fan position**	**Airflow [m³/h]**	**Output [kW]**	**Return water temp. [°C]**	**Water flow [l/s]**	**Pressure drop [kPA]**	**Output*2 [kW]**	**Outlet air temp. [°C]**	**Water flow [l/s]**	**Pressure drop [kPA]**
ACCS10WL	max	1900	-	-	0,17	-	7,4	29,6	0,09	10,3
	min	950	5,5	39,5	0,09	9,3	4,9	33,2	0,06	4,9
ACCS15WL	max	2600	15,0	38,0	0,21	15,8	13,9	33,8	0,17	10,5
	min	1350	7,8	30,0	0,08	2,6	8,9	37,5	0,11	4,8
ACCS20WL	max	3800	21,7	39,5	0,34	14,2	19,4	33,1	0,23	7,5
	min	1980	11,35	31,4	0,12	2,2	12,5	36,7	0,15	3,5
ACCS25WL	max	4500	25,8	37,5	0,36	19,4	24,2	34,0	0,29	13,8
	min	2340	13,4	29,6	0,13	3,3	15,5	37,7	0,19	6,3
ACCS30WL	max	5100	29,3	35,8	0,37	24,7	28,7	34,7	0,35	22,3
	min	2660	15,3	28,5	0,14	4,6	18,4	38,5	0,22	10,2

– = at the current water temperatures and airflows, the air outlet temperature will be less than 35 °C.

*1) Recommended outlet air temperature for good comfort and optimized output.
*2) Nominal output at given supply and return water temperature.

See www.frico.se for additional calculations.

FRICO
FRICO-LTD.RU RUSSIA
www.frico-ltd.ru info@frico-ltd.ru +7 (495) 215-02-37
Москва. Каширский проезд д. 17 стр. 5

Output charts water

ACCS WL, Vertical mounting

			Supply water temperature: 80 °C Room temperature: +18 °C Outlet air temperature: +35 °C*1				Water temperature: 80/60 °C Room temperature: +18 °C			
Type	**Fan position**	**Airflow [m³/h]**	**Output [kW]**	**Return water temp. [°C]**	**Water flow [l/s]**	**Pressure drop [kPA]**	**Output*2 [kW]**	**Outlet air temp. [°C]**	**Water flow [l/s]**	**Pressure drop [kPA]**
ACCS20WL	max	3800	21,8	29,3	0,10	2,0	39,1	48,5	0,48	27,7
	min	1980	11,3	26,8	0,05	0,6	24,1	55,7	0,57	11,7
ACCS25WL	max	4500	25,8	31,5	0,13	2,9	43,4	46,7	0,53	33,4
	min	2340	13,4	26,3	0,06	0,8	27,9	53,4	0,34	15,2
ACCS30WL	max	5100	29,2	28,7	0,14	4,1	52,1	48,3	0,64	57,6
	min	2660	15,3	23,9	0,07	1,2	33,3	55,1	0,41	25,8

			Supply water temperature: 70 °C Room temperature: +18 °C Outlet air temperature: +35 °C*1				Water temperature: 70/50 °C Room temperature: +18 °C			
Type	**Fan position**	**Airflow [m³/h]**	**Output [kW]**	**Return water temp. [°C]**	**Water flow [l/s]**	**Pressure drop [kPA]**	**Output*2 [kW]**	**Outlet air temp. [°C]**	**Water flow [l/s]**	**Pressure drop [kPA]**
ACCS20WL	max	3800	21,8	32,7	0,14	3,5	31,1	42,3	0,38	18,9
	min	1980	11,3	27,4	0,06	0,9	19,9	47,8	0,24	8,6
ACCS25WL	max	4500	25,8	35,1	0,18	5,2	34,7	40,9	0,42	23,0
	min	2340	13,4	27,7	0,08	1,2	22,3	46,3	0,27	10,5
ACCS30WL	max	5100	29,2	32,2	0,19	7,1	41,7	42,3	0,51	39,7
	min	2660	15,3	25,5	0,08	1,8	26,7	47,8	0,33	18

			Supply water temperature: 60 °C Room temperature: +18 °C Outlet air temperature: +35 °C*1				Water temperature: 60/40 °C Room temperature: +18 °C			
Type	**Fan position**	**Airflow [m³/h]**	**Output [kW]**	**Return water temp. [°C]**	**Water flow [l/s]**	**Pressure drop [kPA]**	**Output*2 [kW]**	**Outlet air temp. [°C]**	**Water flow [l/s]**	**Pressure drop [kPA]**
ACCS20WL	max	3800	21,8	37,2	0,23	8,3	23,1	36,1	0,28	11,6
	min	1980	11,3	29,2	0,09	1,6	14,9	40,3	0,18	5,3
ACCS25WL	max	4500	25,8	40,0	0,31	14,0	25,8	35,0	0,31	14,0
	min	2340	13,4	31,0	0,11	2,1	16,7	39,2	0,20	6,5
ACCS30WL	max	5100	29,2	37,0	0,31	17,1	31,1	36,1	0,38	24,4
	min	2660	15,3	28,9	0,12	3,3	20,0	40,4	0,24	11,2

*1) Recommended outlet air temperature for good comfort and optimized output.
*2) Nominal output at given supply and return water temperature.

See www.frico.se for additional calculations.

Technical specifications | ACCS E with Electrical heat

Type	Outout steps [kW]	Airflow*2 [m³/h]	Δt*4 [°C]	Sound level*3 [dB(A)]	Voltage motor [V]	Amperage motor [A]	Voltage [V] Amperage [A] (heat)	Length [mm]	Weight [kg]
ACCS10E08*1	2,7/5,4/8,1	950/1900	25/13	44/61	230V~	2,2	400V3~/11,7	1000	50
ACCS15E12*1	3,9/7,8/11,7	1350/2600	26/13	45/62	230V~	2,9	400V3~/16,9	1500	65
ACCS20E16	5,4/10,8/16,2	1980/3800	24/13	47/64	230V~	4,3	400V3~/23,4	2000	95
ACCS25E20	6,6/13,2/19,8	2340/4500	25/13	48/65	230V~	5,1	400V3~/28,6	2500	110
ACCS30E23	7,8/15,6/23,4	2660/5100	26/14	48/65	230V~	5,8	400V3~/33,8	3000	130

Technical specifications | ACCS WH with water heat, coil for high temperature water (≥80 °C)

Type	Output*5 H*7 [kW]	Output*5 V*8 [kW]	Airflow*2 [m³/h]	Δt*4,5 H*7 [°C]	Δt*4,5 V*8 [°C]	Water volume H*7 [l]	Water volume V*8 [l]	Sound level*3 [dB(A)]	Voltage motor [V]	Amperage motor [A]	Length [mm]	Weight [kg]
ACCS10WH*1	11,1	-	950/1900	23/17	-	2,0	-	44/61	230V~	2,1	1000	50
ACCS15WH*1	15,1	-	1350/2600	23/17	-	3,2	-	45/62	230V~	2,9	1500	65
ACCS20WH	22,3	30,3	1980/3800	23/17	30/24	4,3	3,0	47/64	230V~	4,3	2000	95
ACCS25WH	27,1	33,4	2340/4500	23/18	28/22	5,4	3,0	48/65	230V~	5,0	2500	110
ACCS30WH	35,2	51,9	2660/5100	26/21	38/30	6,6	5,6	48/65	230V~	5,7	3000	130

Technical specifications | ACCS WL, with water heat, coil for high temperature water (≤80 °C) 2

Type	Output*6 H*7 [kW]	Output*6 V*8 [kW]	Airflow*2 [m³/h]	Δt*4,6 H*7 [°C]	Δt*4,6 V*8 [°C]	Water volume H*7 [l]	Water volume V*8 [l]	Sound level*3 [dB(A)]	Voltage motor [V]	Amperage motor [A]	Length [mm]	Weight [kg]
ACCS10WL*1	9,0	-	950/1900	18/14	-	1,1	-	44/61	230V~	2,1	1000	50
ACCS15WL*1	16,8	-	1350/2600	24/19	-	1,9	-	45/62	230V~	2,9	1500	65
ACCS20WL	23,5	23,1	1980/3800	23/18	22/18	2,5	4,4	47/64	230V~	4,3	2000	95
ACCS25WL	29,3	25,8	2340/4500	24/19	21/17	3,3	4,4	48/65	230V~	5,0	2500	110
ACCS30WL	34,6	31,1	2660/5100	25/20	22/18	3,9	5,6	48/65	230V~	5,7	3000	130

*1) Available only for horizontal mounting.
*2) Lowest/highest airflow of totally 5 fan steps.
*3) Conditions: Distance to the unit 5 metres. Directional factor: 2. Equivalent absorption area: 200 m². At lowest/highest airflow.
*4) Δt = temperature rise of passing air at maximum heat output and lowest/highest airflow.
*5) Applicable at water temperature 80/60 °C, air temperature, in +18 °C.
*6) Applicable at water temperature 60/40 °C, air temperature, in +18 °C.
*7) Horizontal mounting
*8) Vertical mounting

CE compliant.
Protection class: IP20.

FRICO
FRICO-LTD.RU RUSSIA
www.frico-ltd.ru info@frico-ltd.ru +7 (495) 215-02-37
Москва. Каширский проезд д. 17 стр. 5

Инструкция по монтажу и эксплуатации

Общие положения

Внимательно изучите настоящую инструкцию до начала монтажа и эксплуатации. Сохраните данную инструкцию для возможных обращений в будущем.
Оборудование может быть использовано только по назначению, определенному данной Инструкцикей. Гарантия распространяется на установки, выполненные и используемые в соответствии с требованиями и предписаниями настоящей Инструкции.

Область применения

Воздушные завесы серии ACCS используются для защиты проемов размером до 3м. Они оснащаются блоками электронагрева или теплообменниками и могут устанавливаться как горизонтально, так и вертикально.
Класс защиты: IP20.

Назначение и принцип действия

Воздух забирается на верхней/задней панели завесы, завеса располагается как можно ближе к краю проема и, для достижения оптимального защитного эффекта, по всей его ширине/высоте.

Решетка в зоне выдува регулируемая, что дает возможность направлять поток воздуха от завесы под нужным углом, как правило, в сторону улицы.

Эффективность работы завесы определяется разностью давлений снаружи и внутри, которая складывается из разности температур, ветровой нагрузки, режима вентиляции, особенностей архитектуры и высотности здания и т.д.
ВНИМАНИЕ! Пониженное давление внутри здания будет существенно снижать эффективность работы воздушной завесы. Вентиляция должна быть сбалансированной.

Монтаж

Полированная поверхность корпуса покрыта белой защитной пленкой. Во избежание повреждений корпуса ее следует снять после полного окончания монтажа.

Вертикальная установка

Воздушная завеса располагается как можно ближе к плоскости дверного проема, при достаточно большой ширине проема завесы необходимо устанавливать с обеих сторон.

Завеса устанавливается на регулируемых опорах на любую поверхность пола строго вертикально. Опоры закрепляются к полу с помощью соответствующих анкеров, после чего место стыка закрывается декоративной вставкой.

Во избежание опрокидывания завесу необходимо зафиксировать в верхней точке. Убедитесь, что передняя панель/сервисный люк доступна и может полностью открываться.
См. рис.1, 2, 5, 6.

Горизонтальная установка

Воздушная завеса располагается горизонтально как можно ближе к краю проема с направлением струи сверху вниз.

С помощью монтажных скоб (опция) завеса может подвешиваться на стене или на потолке. При необходимости завеса может вывешиваться с потолка на жестких или гибких подвесках. Минимальное расстояние до пола равно 1800мм для завес с электрообогревом. Убедитесь, что передняя панель/сервисный люк доступна и может полностью открываться.
См. рис.3, 4, 5, 6

Электроподключение

Установка должна подключаться к сети через всеполюсной автомат защиты с воздушным зазором не менее 3мм. Все работы должны выполняться квалифицированным специалистом с соблюдением действующих норм и правил. Управляющая плата и датчик температуры встроены в завесу. Система SIRe поставляется с необходимым набором программного обеспечения и гнездами для подключения.
Отдельные элементы соединяются посредством кабелей с разъемами. См. Инструкцию для SIRe.

Модели на горячей воде
При вертикальной установке коммуникации могут подводиться сверху или снизу, при горизонтальной - слева или справа, см. Алгоритм заказа. Питание 230В для вентиляторов и приборов управления подается на клеммную коробку.

Модели с электронагревом

При вертикальной установке коммуникации могут подводиться сверху или снизу, при горизонтальной - слева или справа, см. Алгоритм заказа. Для моделей с электронагревом питание 400В 3ф для блоков нагрева и 230В для вентиляторов подаётся на клеммную коробку. Для моделей с электронагревом питание для блоков нагрева и для управления подаётся отдельно.

Максимальное сечение кабеля подводимого на клеммы 16мм2. Ввод кабеля в корпус производится через резиновые втулки с тем, чтобы обеспечить заявленный класс защиты. На распределительном щите должно быть помечено: «Воздушная завеса может быть запитана более, чем от одного источника».

Смотрите электросхемы.

Модель	Мощность [кВт]	Напряжение [В]	Мин. площ. Сечения [мм²]
Управление	0	230V~	1,5
ACCS10E08	8,1	400V3~	2,5
ACCS15E12	11,7	400V3~	4
ACCS20E16	16,2	400V3~	6
ACCS25E20	19,8	400V3~	10
ACCS30E23	23,4	400V3~	10

Запуск (E)

При первом включении после долгого перерыва может появляться небольшой дым или ощущаться запах от сгорания пыли на нагревательных элементах. Эти проявления вполне допустимы и после непродолжительного использования прибора они исчезают.

Подключение теплообменника (W)

Все работы должны производиться квалифицированным специалистом.

Теплообменник имеет медную трубную систему с алюминиевым оребрением и предназначен для работы в замкнутых отопительных сетях. Он не предназначен для работы в сетях высокого давления или открытых контурах отопления.

Внимание! На напорной ветке должен быть расположен запорный вентиль, см. раздел Комплекты запорно-регулирующей арматуры. При верикальном исполнении соединительные патрубки с внутренней резьбой DN25 (1"), в соответствии с заказом могут располагаться с нижнего или верхнего торца завесы. При горизонтальной исполнении соединительные патрубки с внутренней резьбой DN20 (3/4") в соответстви с заказом могут располагаться слева или справа на верхней панели. Гибкие подводки для подсоединения поставляются как принадлежность, смотрите страницы Принадлежности в настоящей Инструкции.
Внимание! Будьте осторожны при подключении теплообменников к сети.
При затяжке, во избежание скручивания соединительного патрубка, необходимо фиксировать его трубно-рычажным ключом. При его отсутствии рекомендуем прогнать 2 гайки до конца резьбы, законтрить и фиксировать патрубок через гайки рожковым или разводным ключом.

На соединительных трубах должы быть установлены запорные клапана (не входят в комплект) для отключения в случае необходимости теплообменника от сетей отопления.

Клапан воздухоудаления должен быть расположен в самой верхней точке установки.

Настройка воздушного потока

Направление и скорость воздушного потока должны выбираться в зависимости от нагрузки на проем. Давление воздуха снаружи воздействует на воздушный поток от завесы, изгибая его внутрь помещения (зимние условия).

Таким образом поток воздуха должен направляться в сторону улицы, чтобы противодействовать нагрузке. Как правило, чем больше нагрузка, тем на больший угол (в пределах 30°) следует отклонять поток.

FRICO
FRICO-LTD.RU RUSSIA
www.frico-ltd.ru info@frico-ltd.ru +7 (495) 215-02-37
Москва. Каширский проезд д. 17 стр. 5

Основные настройки скорости потока

Скорость потока при открытых дверях задается системой управления. Имейте в виду, что при изменении внешних условий (ветер, температура и т.д.) может потребоваться перенастройка направления и скорости потока.

Фильтр (W)

Конструкция теплообменника с достаточно большим зазором между пластинами оребрения наряду с мелкоячеистой решеткой забора воздуха, которая сама по себе является препятствием для проникновения загрязнений на поверхность теплообменника, делают не целесообразным применение дополнительного воздушного фильтра.

Сервис, обслуживание и ремонт

До проведения каких-либо работ по обслуживанию, сервису и ремонту выполните следующее:
1. Отключите питание.
2. Открыть смотровой люк поворотом фиксаторов/сверху.

Обслуживание

Завесы с подводом горячей воды: Для нормальной эксплуатации входная решетка должна периодически очищаться. Частота чистки определяется условиями работы. Загрязнение решетки не несет в себе опасности, но будет сказаваться на эффективности работы завесы и ее внешнем виде. Решетка забора воздуха подлежит пылесосной чистке как только заметна пыль на её поверхности, например, при общей генеральной уборке помещения в зоне установки завесы.

Для всех моделей:
Внутренние узлы и агрегаты не требуют обслуживания, при необходимости нужно лишь производить периодическую чистку. Частота определяется в зависимости от конкретных условий, но не реже двух раз в год. Решетки входа/выхода и вентиляторы можно чистить с помощью пылесоса или влажной тряпкой. При чистке пылесосом используйте щеточную насадку. Использование активных очищающих составов не допускается.

Перегрев

Воздушные завесы с электронагревом оснащены защитой от перегрева. При перегреве произведите следующие действия:

1. Отключите питание на щите.
2. Подождите, пока прибор не остынет.
3. Определите причину перегрева и устраните ее.
4. Подключите питание на завесу.

Все электродвигатели оборудованы встроенной термозащитой. При внештатном повышении температуры термозащита отключит прибор. После снижения температуры она автоматически включит электродвигатели.

Регулирование температуры

Система SIRe контролирует уровень температуры воздуха на выходе, поддерживая его не выше +40 °C. При ее превышении сработает защита от перегрева. Более подробную информацию см. Инструкцию по SIRe.

Замена вентиляторов

1. Определите, какой из вентиляторов неисправен.
2. Отключите кабели неисправного агрегата.
3. Отверните крепежные винты и извлеките его из корпуса завесы.
4. Установите на его место исправный и проделайте все в обратном порядке.

Замена блока электронагрева/Замена нагревательных элементов/блока электронагрева (E)

1. Пометьте и отсоедините кабели нагревательных элементов/блока электронагрева
2. Отверните крепежные винты и извлеките нагревательные элементы/блок электронагрева.
3. Установите новые элементы/блок и проделайте все операции в обратном порядке.
4.

Замена теплообменника (W)

1. Закройте вентили, отключив теплообменник от отопительной сети.
2. Отверните соединения, освободив патрубки.
3. Отверните фиксирующие винты и извлеките теплообменник из корпуса.
4. Замените неисправный и проделайте все в обратном порядке.

Слив теплообменника (W)

Дренажный вентиль находится в нижней части теплообменника. Для слива теплоносителя откройте переднюю панель и проведите соответствующие действия.

Возможные неисправности

Если не работают вентиляторы проверьте следующее:

- Проверьте не загромождены ли каналы входа/выхода воздуха какими-либо предметами или материалами, степень загрязненности фильтра.
- Проверьте функции и настройки системы SIRe, см. отдельную Инструкцию.

Если отсутствует нагрев проверьте следующее:

- Проверьте функции и настройки системы SIRe, см. отдельную Инструкцию.

Для приборов с электронагревом также проверьте следующее:

- Подачу питания на блок нагрева, положение защитных устройств.
- Что не было срабатывания термозащиты моторов

Для завес на горячей воде проверьте следующее:

- Не завоздушен ли теплообменник.
- Достаточен ли расход воды.
- Вода на входе имеет достаточно высокую температуру.

Если неисправность не определяется, обратитесь к квалифицированным специалистам.

Устройство защитного отключения (УЗО) (E)

В том случае, если прибор подключен к сети через устройство защитного отключения (УЗО), работающего по току утечки и при включении происходит его срабатывание, это может происходить вследствие влажности изоляции нагревательных элементов. Это, как правило результат длительного хранения во влажных условиях.

Это не может рассматриваться как неисправность и устраняется временным включением прибора без УЗО. Просушка может занять от нескольких часов до нескольких дней. Во избежание накопления влаги при длительных перерывах в работе рекомендуем периодически включать прибор на непродолжительное время.

Меры безопасности

- *В целях защиты от поражения электрическим током приборы с электронагревом могут быть оборудованы УЗО с током утечки 300 мА .*
- *Пространство вблизи каналов входа/выхода воздуха должно быть свободно от каких либо предметов или материалов!*
- *При работе поверхности прибора могут нагреваться!*
- *Во избежание перегрева и пожарной опасности прибор не должен целиком или частично накрываться какими-либо предметами или материалами! (E)*
- *Настоящий прибор не предназначен для использования детьми, людьми не прошедшими специальный инструктаж или лицами с ограниченной дееспособностью, если только они не сопровождаются или не инструктируются персоналом, ответственным за их безопасность. Дети должны быть ограничены в возможности использования прибора без наблюдения со стороны взрослых.*

FRICO
FRICO-LTD.RU RUSSIA
www.frico-ltd.ru info@frico-ltd.ru +7 (495) 215-02-37
Москва. Каширский проезд д. 17 стр. 5

Перевод текста для страниц с рисунками

- Connection dimensions, inside thread = Размеры соединительных патрубков
- Dimensions and connections = Основные и присоединительные размеры
- Details of ACCS W = Места расположения выводов ACCS W
- Securing in the wall or ceiling = Крепление на стене или к потолку
- Extension hood, Accessory = Декоративная вставка, принадлежность
- ACCS wall bracket, accessory = ACCS Стандартная скоба, принадлежность
- To open = Открыть
- Minimum distances = Минимальные расстояния при установке
- Accessories = принадлежности
- Wiring diagrams for XXX and XXX, see manuals for SIRe. = Электросхемы для xxx и xxx, смотрите инструкцию для SIRe.
- Parallel connection = Параллельное подключение

Таблицы мощности

			Температура воды на входе: xx °C Температура в помещении: +xx °C Температура воздуха на выходе: +xx °C*1				Температура воды: xx/xx °C Температура в помещении: +xx °C			
Модель	Положение венти-лятора	Расход воздуха [м³/час]	Выходная мощность [кВт]	Темп. возвр. воды [°C]	Расход воды [л/сек]	Падение давления [кПа]	Выходная мощность [кВт]*2	t воздуха на выходе [°C]	Расход воды [л/сек]	Падение давления [кПа]
ACCSxxx	max									
	min									
ACCSxxx	max									
	min									
ACCSxxx	max									
	min									

Output steps = Ступени мощности
Output = Мощность
Airflow = Расход воздуха
Sound level = Уровень шума
Voltage motor = Напряжение, мотор
Amperage motor = Сила тока, мотор
Voltage / Amperage heat = Напряжение / Ток
Length = Длина
Weight = Вес

*1) Модель только для горизонтальной установки.
*2) При min/max скорости (всего 5 ступеней).
*3) Условия: Расстояние до прибора 5 метров. Фактор направленности 2. Эквивалентная площадь звукопоглощения 200 м2. При низком/высоком расходе воздуха.
*4) Δt = Увеличение температуры проходящего воздуха при полной выходной мощности и min/max расходе воздуха.
*5) Для температуры воды 80/60 °C и воздуха на входе +18 °C.
*6) Для температуры воды 60/40 °C, и воздуха на входе +18 °C.
*7) Горизонтальная установка
*8) Вертикальная установка

Сертифицированы ГОСТ, стандарт CE.
Класс защиты: IP20.

Main office
Frico AB
Box 102
SE-433 22 Partille
Sweden

Tel: +46 31 336 86 00
Fax: +46 31 26 28 25
mailbox@frico.se
www.frico.se

For latest updated information and information about your local contact: www.frico.se

Art.no 208028, 2013-05-24 SÄ/HH

FRICO
FRICO-LTD.RU RUSSIA
www.frico-ltd.ru info@frico-ltd.ru +7 (495) 215-02-37
Москва. Каширский проезд д. 17 стр. 5