Вкладыш к Паспорту!
Серия 300W. Потолочная завеса

«Воздушно-тепловая завеса с водяным источником тепла. Серия200W, 300W, 400W»

1. Потолочная завеса целиком встроена в подвесной потолок. Ее всасывающее окно и сопло располагаются в плоскости подвесного потолка.
2. Доступ к вентиляторному узлу завесы, источнику тепла и элементам электрической схемы осуществляется через переднюю панель. Для снятия передней панели необходимо открутить все доступные винты, удерживающие панель. После этого сдвинуть панель вдоль завесы сначала в одну сторону, затем в другую для выхода панели из боковых стенок.
3. Технические характеристики завесы показаны в таблице 1.

Таблица 1 Технические характеристики

Завесы с водяным источником тепла	КЭВ-28П3150W	КЭВ-60П3160W
Параметры питающей сети, В/Гц	220/50	
Расход воздуха, $м^3$/ч	1100/1250/1400	2200/2500/2800
Скорость воздуха на выходе из сопла, м/с	4,9	
Эффективная длина струи[1], м	2,5	
Габаритные размеры[2] (ДхШхВ), мм	1105x445x300	2050x445x300
Масса (без воды), кг	34	60
Максимальный ток, А	0,5	0,9
Потребляемая мощность двигателей, Вт	100	200
Звуковое давление на расстоянии 5м, дБ (А)	51	54
Количество завес, подключаемых к одному пульту управления (IR03), шт.	4	2
Присоединительные размеры патрубков, дюйм	3/4"	

Примечания

1 Эффективная длина струи может служить оценкой допустимой высоты установки верхней завесы или ширины (полуширины) проема боковой завесы только для «мягких» наружных условий (tн ≥ 0°С, ветер 1м/с) и сбалансированной приточно-вытяжной вентиляции. Любое ужесточение условий уменьшает эффективную длину струи.

2 Размеры без учета выступающих патрубков, креплений и гермовводов.

Тепловые характеристики при температуре воздуха в помещении +15°С и максимальном расходе воздуха:

КЭВ-28П3150W

Температура воды на входе/выходе, °С	150/130	120/100	90/70	80/60	60/40
Тепловая мощность, кВт	27,7	18,1	11,5	9,3	4,8
Температура воздуха на выходе, °С	73	53	39	35	25
Расход воды, л/с	0,33	0,21	0,13	0,11	0,05

КЭВ-60П3160W

Температура воды на входе/выходе, °С	150/70	130/70	105/70	95/70	80/60	60/40
Тепловая мощность, кВт	32,8	30,8	28,4	27,4	22,1	12,2
Температура воздуха на выходе, °С	34	31	28	27	23	13
Расход воды, л/с	0,11	0,14	0,22	0,3	0,3	0,16

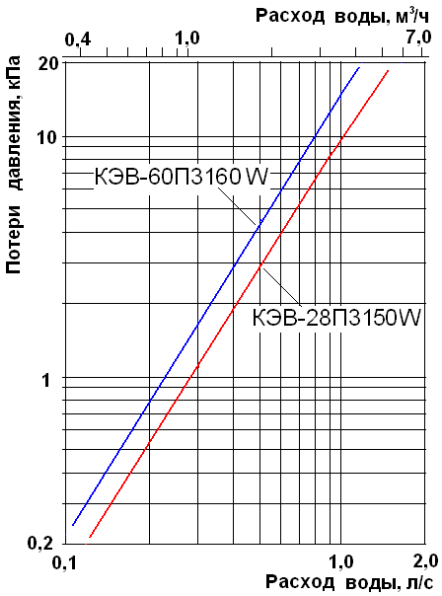

Величина падения давления рассчитана для температуры воды 150^{0}С. Для других температур эта величина умножается на коэффициент К.

Средняя температура воды, ^{0}С	140	110	80	70	50
К	1,03	1,09	1,18	1,21	1,27

Рисунок 1 Электрическая схема завесы КЭВ-28П3150W

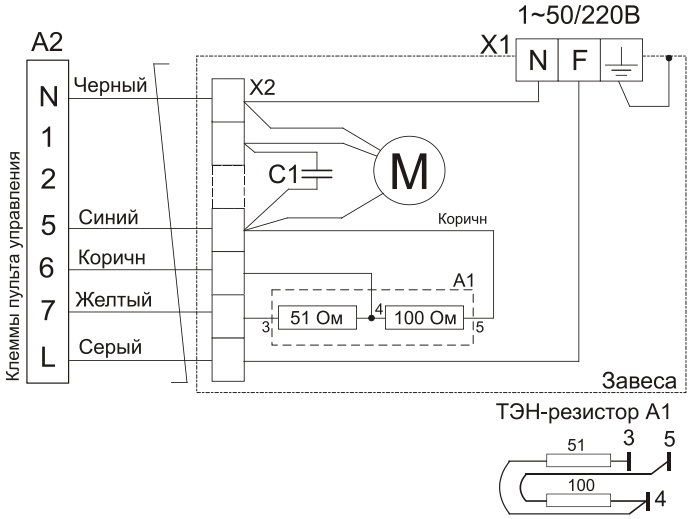

Рисунок 2 Электрическая схема завесы КЭВ-60П3160W

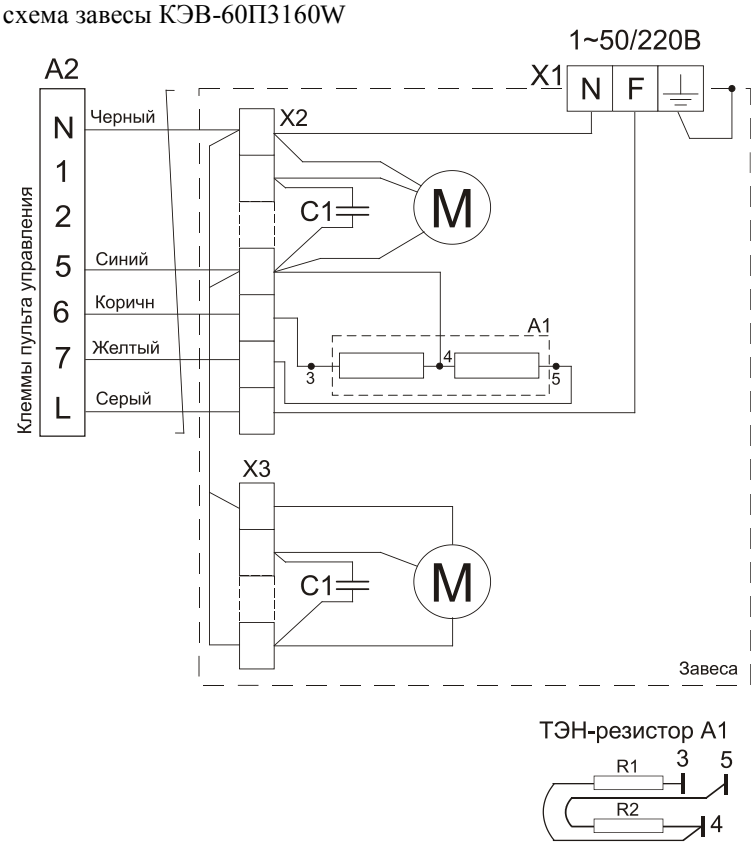

Таблица 2-Рекомендуемое (максимальное) число завес для подключения к одному смесительному узлу при отсутствии проектного расчета системы.

Модель завесы	Разность давлений между прямой и обратной магистралью в месте установки завес, кПа					
	$\Delta P \geq 40$ кПа			$\Delta P < 40$ кПа		
	Марка смесительного узла	Диапазоны температур прямой и обратной воды, °С		Марка смесительного узла	Диапазоны температур прямой и обратной воды, °С	
		105/70 95/70 80/60	150/70 130/70 60/40		105/70 95/70 80/60	150/70 130/70 60/40
КЭВ-28П3150W	4/6,3	4/6	6/0	4Н/6,3Н	4/6	6/0
КЭВ-60П3160W	4/6,3	1/6	4*/6	4Н/6,3Н	1/3	3*/4

Примечание -* для диапазона температур 60/40°С число завес на одну меньше

Рисунок 3 Габаритные и присоединительные размеры

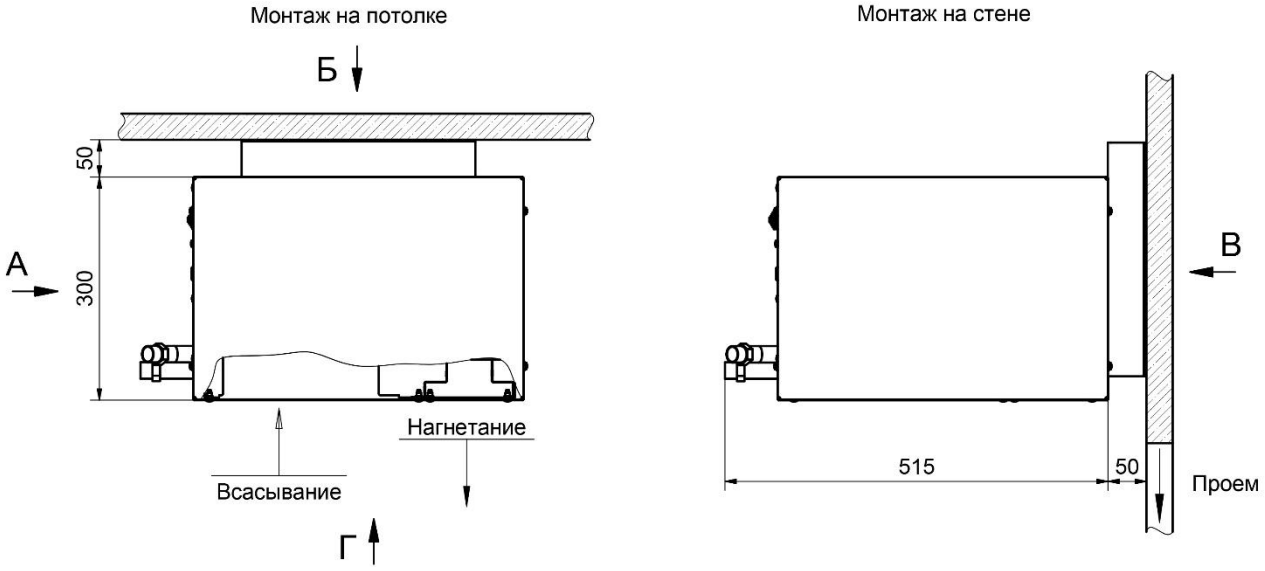

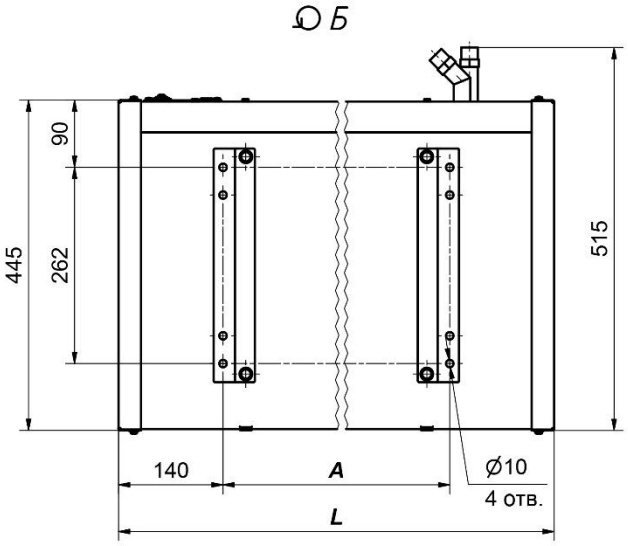

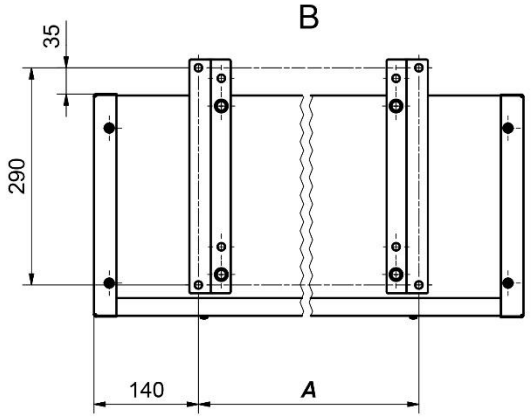

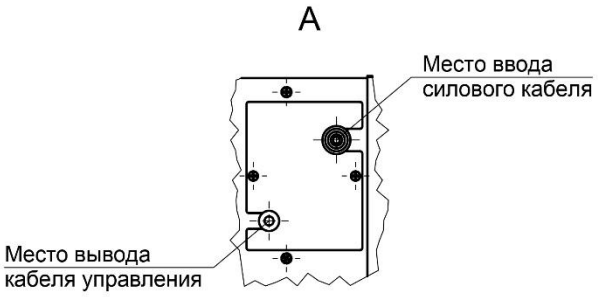

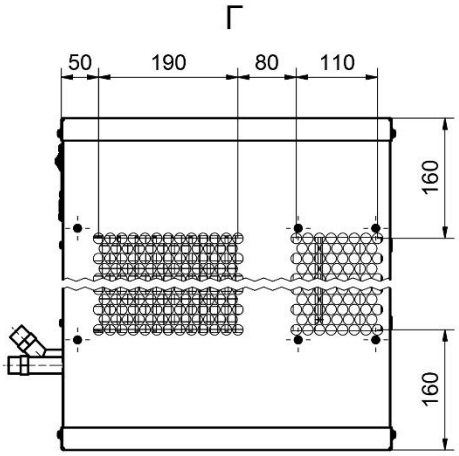

Модель завесы	Размеры, мм	
	L	*A*
КЭВ-28П3150W	1105	825
КЭВ-60П3160W	2050	1770

В остальном необходимо соблюдать все разделы Паспорта.